Inawashiro 2025

第33回
東北ラージボール卓球大会

冬の磐梯山とSL

令和７年９月５日(金)～７日(日)

会　場：猪苗代町総合体育館「カメリーナ」

主　催：東北卓球連盟

主　管：一般社団法人福島県卓球協会・福島県卓球協会県北支部
福島県ラージボール卓球協会・会津卓球協会

後　援：猪苗代町教育委員会
日本卓球株式会社・猪苗代町卓球協会
福島民報社・福島民友新聞社

祝　第３３回東北ラージボール卓球大会

東北卓球連盟

青森県卓球連盟

会長	河野　満
理事長	藤田　暁
事務局長	太田宣幸
高体連委員長	大山幸雄

秋田県卓球協会

会長	菊地　隆
理事長	佐藤重喜
事務局長	三浦　州
高体連委員長	加賀谷　悟

(一社)岩手県卓球協会

会長	柏山徹郎
理事長	小田桐憲仁
事務局長	徳田　靖
高体連委員長	細川健治

山形県卓球協会

会長	奥山淳一
理事長	大場賢二
事務局長	松田裕次
高体連委員長	菅野　亨

宮城県卓球協会

会長	高橋　仁
理事長	熊谷武浩
事務局長	山下哲哉
高体連委員長	太田恭之

(一社)福島県卓球協会

会長	齋藤一美
理事長	五十嵐修二
事務局長	落合伸一郎
高体連委員長	鈴木重之

第33回東北ラージボール卓球大会

もくじ

1 ご挨拶 ---------- 2
2 歓迎のあいさつ ---------- 3
歓迎のあいさつ ---------- 4
3 大会役員 ---------- 5
4 競技役員 ---------- 6
5 大会式次第 ---------- 7
6 大会要項 ---------- 8
7 競技上の注意・諸連絡事項 ---------- 12
8 競技会場案内図 ---------- 14
9 組合せ
団体戦1部 ---------- 15
団体戦2部 ---------- 18
男子ダブルス 80 ---------- 24
男子ダブルス 100 ---------- 24
男子ダブルス 120 ---------- 25
男子ダブルス 130 ---------- 25
男子ダブルス 140 ---------- 26
男子ダブルス 150 ---------- 27
女子ダブルス 80・100 ---------- 28
女子ダブルス 120 ---------- 28
女子ダブルス 130 ---------- 29
女子ダブルス 140 ---------- 30
女子ダブルス 150 ---------- 31
混合ダブルス 80 ---------- 32
混合ダブルス 100 ---------- 32
混合ダブルス 120 ---------- 33
混合ダブルス 130 ---------- 34
混合ダブルス 140 ---------- 36
混合ダブルス 150 ---------- 37
男子シングルス 40 ---------- 38
男子シングルス 50 ---------- 39
男子シングルス 60 ---------- 40
男子シングルス 65 ---------- 41
男子シングルス 70 ---------- 43
男子シングルス 75 ---------- 45
男子シングルス 80 ---------- 46
女子シングルス 40 ---------- 47
女子シングルス 50 ---------- 47
女子シングルス 60 ---------- 48
女子シングルス 65 ---------- 49
女子シングルス 70 ---------- 50
女子シングルス 75 ---------- 52
女子シングルス 80 ---------- 53
11 参加選手名簿 ---------- 54
12 栄光の記録 ---------- 58
13 第32回大会上位入賞者記録表 ---------- 65
14 タイムテーブル ---------- 70

ご　挨　拶

東北卓球連盟
会長　髙　橋　　仁

このたび、東北各県からラージボール卓球の愛好者が一堂に会し、第３３回東北ラージボール卓球大会が、福島県の猪苗代町総合体育館を開催地として盛大に開催できますことは誠に喜ばしく、大会開催のためにご尽力いただいた一社）福島県卓球協会をはじめ関係各位に、主催者として心より感謝申し上げます。

本大会は、東北各地でラージボール卓球に取り組む皆さんが、年に一度、日頃の練習の成果を競い合うとともに、親睦・交流の輪を広め、生涯スポーツの推進に資することを目的として始まりました。その後、年々参加者が増え、大会の内容も充実してきているところであります。参加者が増加するだけでなく、選手の競技力も向上し、全国大会で優勝や上位入賞選手が数多く出ていることは、大会の主催者として大変嬉しく思っている次第であります。

本大会におきましても、選手の皆さんにはこれまでの練習の成果を存分に発揮していただき、ベストプレーの試合が展開されることを期待しております。

また、大会は競技の場であるとともに交流の場でもあります。本大会を通して、卓球を生涯の友とする選手相互の交流と友情の輪が広がることを願っております。

結びに、本大会の開催に当たり多大なるご尽力そしてご支援を賜りました、一社）福島県卓球協会をはじめとする関係各位に、改めて深甚なる謝意を表してご挨拶といたします。

歓　迎　の　言　葉

一般社団法人　福島県卓球協会
会長　齋　藤　一　美

第33回東北ラージボール卓球大会に参加される選手の皆さん、ようこそ福島県にお出でいただきました。皆さんのご来県を心より歓迎申し上げます。

ここ猪苗代町は、 磐梯朝日国立公園に位置し、東に秀峰磐梯山、西に輝く猪苗代湖に接する町であり、世界に誇る野口英世博士の生まれ故郷の町でもあります。

また、『未来を開いた 「一本の水路」、猪苗代湖、安積疎水、安積開拓』をテーマに日本遺産に認定されました。 明治時代の初期、水に苦しんで不毛の大地と言われていた郡山に、 猪苗代湖より水路により水を流し込むという国家プロジェクトにより作られた安積疎水により、隣町の郡山市は県下に誇る商業都市として現在発展を続けております。

このように自然の美しさと歴史的な名所が融合した観光地でもある猪苗代町においての大会に東北各地のラージボール卓球愛好者の皆様が、本日より3日間の熱戦に大いに期待しております。

どうぞ、日ごろの練習の成果を十分に発揮され、すばらしい成績を収めていただくよう願っております。また、旧交を温め、東北の友情の絆を深めていただくことを希望いたします。

終わりに、本大会の開催に当たりご尽力を頂きました関係各位に深甚な感謝の意を表してご挨拶といたします。

祝　　辞

猪苗代町長　二　瓶　盛　一

第３３回東北ラージボール卓球大会が、東北各地から参加されます選手並びに関係者の皆様をお迎し、ここ猪苗代町で盛大に開催されますことは、本町にとりまして誠に光栄であり心より歓迎を申し上げます。

本町は、北に四季折々の姿を見せる秀峰磐梯山、南には全国第４位の広さを持ち天鏡湖と讃えられる猪苗代湖、さらに吾妻山、安達太良山、川桁山などに囲まれた雄大で美しい自然環境に恵まれた町であります。

加えて、世界の医聖野口英世博士の生家並びに記念館、徳川４代将軍の後見役である会津藩祖保科正之公を祀る土津神社、中世猪苗代氏の居城であった亀ヶ城祉などの史跡等が存在し、多くの観光客にお越しいただいております。

本町は、昭和５９年に「スポーツ振興宣言の町」を宣言して以来、生涯スポーツ、競技スポーツの振興を積極的に図っております。

平成７年のふくしま国体を皮切りに、ＦＩＳフリースタイルスキー選手権猪苗代大会、全国中学校スキー大会、全国高等学校総合体育大会空手道競技大会等の開催、夏場のスポーツ合宿など、町民を挙げて、おもてなしの心で、皆様をお迎えしているところでございます。

ラージボール卓球は、昭和６３年に日本卓球協会が、より多くの人が気軽に楽しめるようにと開発され、今では誰もが手軽に親しめるスポーツとして、普及しておりますが、今後も愛好者の益々の充実、競技者の技術力向上に繋がりますことをご期待いたします。

また、日本では、令和１０年に福岡で世界卓球選手権団体戦が開催されるなど、益々卓球競技に対する関心が高まることと思います。

参加される選手の皆様には、日頃の鍛錬の成果を存分に発揮され、熱戦を繰り広げられると共に、選手相互の親睦を図っていただき、思い出に残るすばらしい大会になることを期待しております。

結びに、本大会の開催にあたり、格別のご尽力をいただきました関係者の皆様に敬意を表しますとともに、選手の皆様のご活躍と本大会の成功を心よりご祈念いたしまして、お祝いの言葉といたします。

第33回東北ラージボール卓球大会

大　会　役　員

大会名誉会長	二瓶　盛一
大会会長	髙橋　仁
大会副会長	河野　満　柏山　徹郎　菊地　隆　奥山　淳一 齋藤　一美　二木　康視　五十嵐　哲矢　佐藤　敏夫 渡部　秀寿
顧問	深谷　秀三　二木　康視　平石　家治　伊藤　秀行 渡部　洋一　影山　澄　薄井　充良　武田　勇治 北澤　宏　雨澤　哲弘　佐藤　一　山本　一彦
参与	三品　勝幸　入谷　みちこ　齋藤　恵美子　小泉　直人 菅野　淳一
大会委員長	五十嵐　修二
大会副委員長	藤田　曉　佐藤　重喜　小田桐　憲仁　大場　賢二 熊谷　武浩　甚野　道雄　大槻　力也　猪俣　裕一
大会委員	太田　宣幸　三浦　州　徳田　靖　松田　裕次 山下　哲哉　落合　伸一郎　大山　幸雄　加賀谷　悟 細川　健治　菅野　亨　太田　恭之　鈴木　重之 武田　和久　荒井　弘行　向井　隆一　鈴木　栄喜 原　晃　五十嵐　毅　横田　一郎　遠藤　俊一 千葉　清子　木村　康夫　菊地　千恵子　桑原　勝人 横山　孝一　佐藤　吉成　安原　大輔　佐藤　潤 北澤　侑子

【東北卓球連盟・一般社団法人福島県卓球協会】
【福島県卓球協会県北支部・福島県ラージボール卓球協会】
【猪苗代町卓球協会・会津卓球協会】

第33回東北ラージボール卓球大会

競　技　役　員

競技委員長	五十嵐 修二
競技副委員長	佐藤 敏夫　甚野 道雄　猪俣 裕一　落合 伸一郎
審判長	三品 勝幸
副審判長	五十嵐 修二　佐藤 敏夫
総務委員長	甚野 道雄
総務副委員長	大槻 力也　千葉 清子
総務委員	渡部 百合子　田村 ミサ子
進行委員長	菊地 千恵子
進行副委員長	渡辺 静枝
進行委員	安達 廣　瓶子 巧　藤澤 宣子　田村 雅代 佐藤 節子　渡辺 真紀子　西條 勇　小野 冨美子 渡部 政計
オーダー交換委員長	七宮 さおり
オーダー交換副委員長	佐藤 裕美
オーダー交換委員	古川 綾子
記録・報道委員長	佐藤 吉成
記録・報道副委員長	甚野 道雄
記録・報道委員	中村 祐子　熊坂 秀子
賞状作成委員長	佐藤 吉成
賞状作成副委員長	篠木 政樹　落合 伸一郎　菊地 美智代
賞品係委員長	加藤 慶子
賞品係委員	馬場 祐子
受付・接待委員長	須田 富江
受付・接待委員	本多 由美子　村松 百子　若生 春子　伏見 千恵子 安倍 真知子
会場委員長	猪俣 裕一
会場副委員長	横田 一郎　遠藤 俊一
会場委員	渡邉 文枝　笠井 三博　福島 孝一　新室 栄子
会計	千葉 清子　母袋 笙子　菊地 美智代
救護委員	池田 恵子　矢澤 美穂子

大会式次第

1. 開会式　　9月6日（土）9時00分～9時15分

（1）	開会宣言	競技委員長	五十嵐 修二
（2）	挨　拶	一般社団法人福島県卓球協会会長	齋藤 一美
（3）	歓迎の挨拶	猪苗代町長	二瓶 盛一様
（4）	特別表彰	女子ダブルス20連勝	
		ゼフィルス大河原（宮城県）	猪野弘子・鈴木邦子組
（5）	競技上の注意	審判長	三品 勝幸
（6）	会場使用上の注意	会場委員長	猪俣 裕一
（7）	選手宣誓	TISS	伊藤 昌夫選手
		TISS	斎藤 恵美子選手
（8）	閉式通告	競技副委員長	甚野 道雄

2. 競　技

（第1日）9月5日（金）12時00分 ～ 2部団体戦　（予選・決勝）

（第2日）9月6日（土）　9時20分 ～ 1部団体戦　（予選・決勝）

9時20分 ～ 男子ダブルス150歳　（予選・決勝）

9時20分 ～ 女子ダブルス150歳　（予選・決勝）

9時20分 ～ 混合ダブルス150歳　（予選・決勝）

1部団体終了後 ～ 男子ダブルス 80歳 ～ 140歳　（予選・決勝）

女子ダブルス 100歳 ～ 140歳　（予選・決勝）

混合ダブルス 80歳 ～ 140歳　（予選・決勝）

（第3日）9月7日（日）　9時00分 ～

男女シングルス 40歳 ～ 80歳　（予選・決勝）

3. 表　彰　　各競技終了後

練習時間	開始式・開会式	オーダー提出
9月5日(金) 10時30分～11時30分	開始式 11時45分～	団体戦2部 11時まで
9月6日(土) 8時～8時30分	開会式 9時～	団体戦 1部8時25分まで
9月7日(日) 8時～8時40分	試合開始 9時～	一斉スタート

第３３回東北ラージボール卓球大会開催要項

１．名　　称　　第３３回東北ラージボール卓球大会

２．期　　日　　令和７年９月５日(金) ～７日(日)

３．会　　場　　猪苗代町総合体育館
〒969-2123 福島県耶麻郡猪苗代町字鶴田 141-2　TEL　0242-72-1534

４．主　　催　　東北卓球連盟

５．主　　管　　一般社団法人 福島県卓球協会　　福島県卓球協会県北支部
福島県ラージボール卓球協会　　会津卓球協会

６．後　　援　　猪苗代町教育委員会

７．協　　賛　　日本卓球株式会社

８．競技種目

（１）団体戦の部

イ．１チーム４単と１複の５試合で、選手６～８名編成とする。

ロ．試合順序と年代

◎１部　①男単（40歳以上）　②女単（50歳以上）　③混複（40歳以上）
④女単（40歳以上）　⑤男単（50歳以上）

◎２部　①男単（60歳以上）　②女単（70歳以上）　③混複（60歳以上）
④女単（60歳以上）　⑤男単（70歳以上）

（注）１部、２部共に上記のとおり男女で１チームを編成するが、男子が不足もしくは、いない場合は、女子の補充や女子のみで編成しても良い。ただし年代は同じ年代とする。
単、複の重複出場はできない。また、１部、２部の重複出場は出来ない。

（２）個人戦の部（32種目）

イ．単（シングルス）は年代別に行う。14種目

①男子シングルス 40（40歳以上）　⑧女子シングルス 40（40歳以上）
②男子シングルス 50（50歳以上）　⑨女子シングルス 50（50歳以上）
③男子シングルス 60（60歳以上）　⑩女子シングルス 60（60歳以上）
④男子シングルス 65（65歳以上）　⑪女子シングルス 65（65歳以上）
⑤男子シングルス 70（70歳以上）　⑫女子シングルス 70（70歳以上）
⑥男子シングルス 75（75歳以上）　⑬女子シングルス 75（75歳以上）
⑦男子シングルス 80（80歳以上）　⑭女子シングルス 80（80歳以上）

ロ．複（ダブルス）は２名の合計年齢別に行う。18種目

①男子ダブルス 80（合計年齢 80歳以上）　⑦女子ダブルス 80（合計年齢 80歳以上）
②男子ダブルス100（合計年齢100歳以上）　⑧女子ダブルス100（合計年齢100歳以上）
③男子ダブルス120（合計年齢120歳以上）　⑨女子ダブルス120（合計年齢120歳以上）
④男子ダブルス130（合計年齢130歳以上）　⑩女子ダブルス130（合計年齢130歳以上）
⑤男子ダブルス140（合計年齢140歳以上）　⑪女子ダブルス140（合計年齢140歳以上）

⑥男子ダブルス150（合計年齢150歳以上）　⑫女子ダブルス150（合計年齢150歳以上）
⑬混合ダブルス 80（合計年齢 80歳以上）　⑭混合ダブルス100（合計年齢100歳以上）
⑮混合ダブルス120（合計年齢120歳以上）　⑯混合ダブルス130（合計年齢130歳以上）
⑰混合ダブルス140（合計年齢140歳以上）　⑱混合ダブルス150（合計年齢150歳以上）

（注）・個人戦の部は、シングルスとダブルスの重複出場は出来るが、ダブルスは男女ダブルスか混合ダブルスのいずれか一種目とする。
・高年齢（年代）選手の低年齢（年代）クラスへの出場を認める。
・参加数によっては種目を統合して行う場合もありますので、お含みおきください。

９．試合方法　①団体戦及び個人戦は原則として３者による予選リーグを行い、各ブロックの１位、２位のチーム（選手）による決勝トーナメントを行う。
ただし、参加チーム（参加者）の関係で、４者又は２者による予選リーグを行うことや、最初から決勝リーグ戦方式で行うこともある。
②団体戦予選リーグは全試合（５番まで）の勝敗で順位を決め、決勝トーナメントはすべて３点先取とし勝敗が決定した時点で、次の試合を始める。
③審判は、予選リーグでは３者による相互審判制とし、決勝トーナメント戦の第１試合は次の試合の選手が行い、第２試合以降は敗者審判制とする。

１０．競技日程

９月　５日(金)
受　付　10：00～17：00
団体戦２部１回戦のオーダ提出　11：00まで
練　習　10：00～11：30
開始式　11：45～
競　技　12：00～　団体戦２部の予選リーグ及び決勝トーナメント決勝まで

９月　６日(土)
受　付　8：00～11：00
団体戦１部１回戦オーダ提出　8：25まで
練　習　8：00～ 8：30
開会式　9：00～ 9：25
競　技　9：30～　団体戦１部、混合ダブルス、男・女ダブルスの順に行う。
※混合ダブルスの140以上は9：30～の競技もあり得る

９月　７日(日)
受　付　8：00～ 8：30
練　習　8：00～ 8：25
開始式　8：45～
競　技　9：00～　男・女シングルス
閉会式は実施しない。

１１．競技ルール　①現行のラージボール卓球ルール（競技大会ルール）に従う。
②試合球はニッタクのラージボール（３スタークリーン）を使用する。
③表ソフトラバー（粒高ラバーを除く）のみ使用できる。またラケットの使用しない面であっても、使用が禁止されているラバーを貼ることはできない。
④ゼッケンは２０２５年度（公財）日本卓球協会指定のものを使用すること。
⑤会場の都合により競技領域がルールと異なることもある。
⑥サービスは２～３秒静止し、１６cm以上ボールをあげる。

１２．参加資格　①参加者は、当該県に居住または勤務している者で令和７年度（公財）日本卓球協会に選手登録（以下登録という）している者(東北６県いずれかに登録している者)であること。
②年齢は、令和８年４月１日迄に当該年齢に達している者であること。
（イ）40歳以上とは、昭和61年4月1日以前に生まれた者
（ロ）50歳以上とは、昭和51年4月1日以前に生まれた者
（ハ）60歳以上とは、昭和41年4月1日以前に生まれた者
（ニ）65歳以上とは、昭和36年4月1日以前に生まれた者
（ホ）70歳以上とは、昭和31年4月1日以前に生まれた者
（ヘ）75歳以上とは、昭和26年4月1日以前に生まれた者
（ト）80歳以上とは、昭和21年4月1日以前に生まれた者
③団体戦のチーム編成は、登録が同一チームメンバーで構成すること。
④団体戦と個人戦各種目への重複出場についての制限はない。
⑤個人戦は、シングルスとダブルスの重複出場は出来るが、ダブルスは男女ダブルスか混合ダブルスのいずれか一種目とする。
⑥ダブルスは同一県内の選手でペアを組むこと。(他県の選手とは組めない)
⑦高年齢（年代）選手の低年齢（年代）クラスへの出場を認める。

１３．参 加 料　団体戦１チーム　8,000円、シングルス１名　2,000円、ダブルス１組　3,000円
*事前に振込にて納入をお願い致します。

１４．申込方法　別紙参加申込書に必要事項を明記し、各県卓球協会(連盟)がとりまとめの上、下記宛に申し込むこと。　なお、参加料は振り込みにて送金のこと。
県北支部の口座に7月１日(火)までに振込んでください。
（振込された県名の記載をお願い致します。）
申込先：　〒960-8003　福島市森合字丹波谷地３－８
福島県卓球協会県北支部　理事長　甚野　道雄
E-Mail：**mitio_jinno@yahoo.co.jp**
振込先：**ゆうちょ銀行**
記号番号 18290-32298211(店番 828 普通 3229821 名義 ヨコヤマコウイチ)
申込み：　上記申込先に参加申込書に記入した用紙を送付し、参加申込書を記入したエクセルシートを上記E-Mailまで送信してください。
＊必ず受け付け確認の返信を致しますので、返信のメールが来ない場合には、再度連絡願います。

１５．申込締切　**令和７年7月１日(火)必着のこと。(エクセル版・メールにて申し込み願います)**

１６．申込書記入方法について

①各所属チーム用

エクセルの各シートのクリーム色の部分への記入、または選択での記載をお願いします。可能な個所は自動計算・自動転送されるように設定しております。

なお、個人種目についてはベスト16以上の成績については昨年度、一昨年度の成績記録を“過去の成績”記入欄に必ず記載願います。

②各県卓球協会(連盟)用

最終的に県全体の集計表として取りまとめをお願い致します。

１７．組合せについて

組合せは、『東北ラージボール卓球大会組合せ規定』に則り、開催県が行う。

１８．選手変更について

①一旦申し込まれた選手の締切期日後の変更は、原則として認めない。

ただし、怪我・病気など止むを得ない事情での変更は、早急にメールにてご連絡ください。

②開催要項に適合しない選手やチーム間での選手移動は認めません。

③今大会では団体１部と２部の開始が異なりますので、代表者会議は行ないません。

④団体戦、個人ダブルスの選手変更については下記の期限で申請をお願いします。

選手変更申請締め切り　**８月３０日（土）１３時００まで**

それぞれ、審判長の承認後、大会会場へ掲示します。ダブルスの選手変更についてはオープン参加となります。

・選手変更の連絡先　　県北支部　理事長　甚野道雄宛

E-Mail：**mitio_jinno@yahoo.co.jp**

折り返しご連絡致しますので連絡先をご記入ください。

１９．宿 泊 等

今大会は、参加者チーム又は参加者各自で手配願います。

２０．その他

①やむを得ない事情で本大会を棄権する場合は、加盟団体を通じて必ず主管団体まで連絡すること。

②連絡事項・質問などは、全てメールでお願いいたします。

問合せ先　県北支部　理事長　甚野道雄宛 E-mail：**mitio_jinno@yahoo.co.jp**

③締切日以降は、キャンセル扱いになりません。参加料は納入していただきます。

④病気、事故に備えて、各自健康保険証を持参してください。けが等の場合には、可能な応急処置はしますが、各自の責任に帰することとします。選手の健康管理は本人の責任とします。健康診断などを事前に受けてください。

⑤大会参加中、万一事故のあった場合は、(公財) 日本卓球協会の「会員お見舞い制度」の範囲内で対応いたします。(各県事務局からの申請が必要)

⑥大会参加に際して提供された個人情報は、本大会運営以外に利用される事はありません。

⑦選手交流レセプションは、開催いたしません。

⑧感染対策は、各自で行うこと。

競技上の注意

審判長　三品　勝幸

本大会は現行のラージボール卓球ルールを適用して実施する。

○ ルール上の諸注意

1．サービスについて

①サービス開始時にフリーハンドの方の手のひらを開き，ボールをのせて２～３秒静止させる。

②ボールに回転を与えることなく，ボールが手のひらから離れた後，ほぼ垂直に16cm以上投げ上げ，落下する途中を打たなければならない。

③サービスを開始してから打球されるまでの間，ボールは常にプレーイングサーフェスより高い位置で，エンドラインの後方になければならない。またその間，サーバーまたはダブルスのパートナーの体の一部，または着用している物でボールをレシーバーから隠してはならない。

2．ボールについて

ボールは日本卓球協会公認の「ラージ３スタークリーン（日本卓球(株)」を使用する。

3．競技服装について

①競技服装はＪＴＴＡが公認したものを着用すること。

②ゼッケンは令和7年度の（公財）日本卓球協会指定のものを使用すること。

4．促進ルールについて

①ゲーム開始後８分経過した場合は、促進ルールが適用されます。また、両方の競技者または組から要請があった時には、いつでも促進ルールが適用されます。

②両方の競技者又は組のポイントスコアの合計が、少なくとも18ポイントに達した場合には適用されません。

5．練習及び休憩時間について

マッチ開始前の練習時間及びゲームの間の休憩時間は、１分以内とする。

6．抗議について

抗議は団体戦の場合、そのマッチに参加している監督のみができます。
個人戦については、当該選手のみで、同じく事実の判定については抗議できません。

7．アドバイス、バットマナーについて

①団体戦のアドバイスはベンチいることを認められた誰からでも受けられます。
個人戦はアドバイザーのみからのアドバイスを受けることができます。

②競技者は、それによって競技が遅れさえしなければ、ラリー中を除いていつでもアドバイスを受けることができます。

③スロープレイもバットマナーの一つです。ポイントが決定した後は速やかに次のプレーに入るように競技のスピードアップを計って下さい。

○ 諸連絡事項

1．競技方法と審判について

①団体戦及び個人戦は原則として３者による予選リーグを行い、各ブロックの１位、２位のチーム（選手）による決勝トーナメントを行う。

②団体戦予選リーグは全試合（５番まで）の勝敗で順位を決め、決勝トーナメントはすべて３点先取とし勝敗が決定した時点で、次の試合を始める。

③審判は、予選リーグでは３者による相互審判制とし、決勝トーナメント戦の第１試合はトーナメント表に記載されているチーム（選手）が行い、第２試合以降は敗者審判制とします。

④同一種目において予選リーグで４者の場合は対戦表に記載のとおり審判をお願いします。

⑤団体戦予選リーグ、決勝トーナメントとも審判は競技が終わった都度、メイン進行席に対戦表をお持ち下さい。

⑥個人戦は予選リーグ終了後、決勝トーナメントは競技が終わった都度、該当種目表示の進行席に対戦表をお持ち下さい。

2．団体戦オーダ交換について

9月5日：団体戦２部 予選リーグ全対戦　11時00分までオーダー提出所で受付
　　決勝トーナメント　オーダー提出所で受付

9月6日：団体戦１部 予選リーグ全対戦　8時25分までオーダー提出所で受付
　　決勝トーナメント　オーダー提出所で受付

＊オーダー交換は競技コートで競技開始前におこなう。

3．個人戦予選リーグの取りまとめについて

①予選リーグの№①の選手（組）にリーグ表の取りまとめをお願い致します。

②順位については全選手（組）の確認サインを頂いて下さい。

③予選リーグ終了後は、該当種目が表示された進行席にお持ちください。

4．一般的注意事項

①プログラムに記載の日程、タイムテーブルを確認して、２０分前にはコートの近くで待機して下さい。

②進行の都合で試合コート、あるいは試合時間の変更をすることがあります。放送には注意して下さい。

③コールは２回までとします。それでもコートに入らなければ棄権と致します。

④フロア内での観戦は禁止とします。

⑤個人の携帯椅子は使用禁止とします。

⑥競技エリア内には汗拭くタオル、水分補給のボトル以外は禁止とします。

⑦貴重品は各自・各チームで管理してください。万一被害にあっても一切責任は負いません。

⑧競技中に起こったケガ・事故については、応急処置を施しますが、一切責任は負いません。

5．表彰について

※参加チーム・参加者（組）が8チーム及び8名（組）に満たない種目については　表彰は1位、2位までとする。

6．会場使用上の注意

①フロアは上履きを使用して下さい。土足厳禁です。

②体育館はもとより敷地内全面禁煙です。

③飲食はフロア以外でお願いします。

④各自ゴミ等は、持ち帰るようお願いします。

7．その他

①昼食の時間は設けておりませんので、競技に支障ないよう各自お取り下さい。

②本体育館は冷房はありません。　各自　熱中症対策を施してのご参加をお願いいたします。尚、館内熱中症計にて管理し、『危険』になった場合は　中断し、環境の回復を待ちます。

猪苗代町総合体育館カメリーナ　館内図［１階］

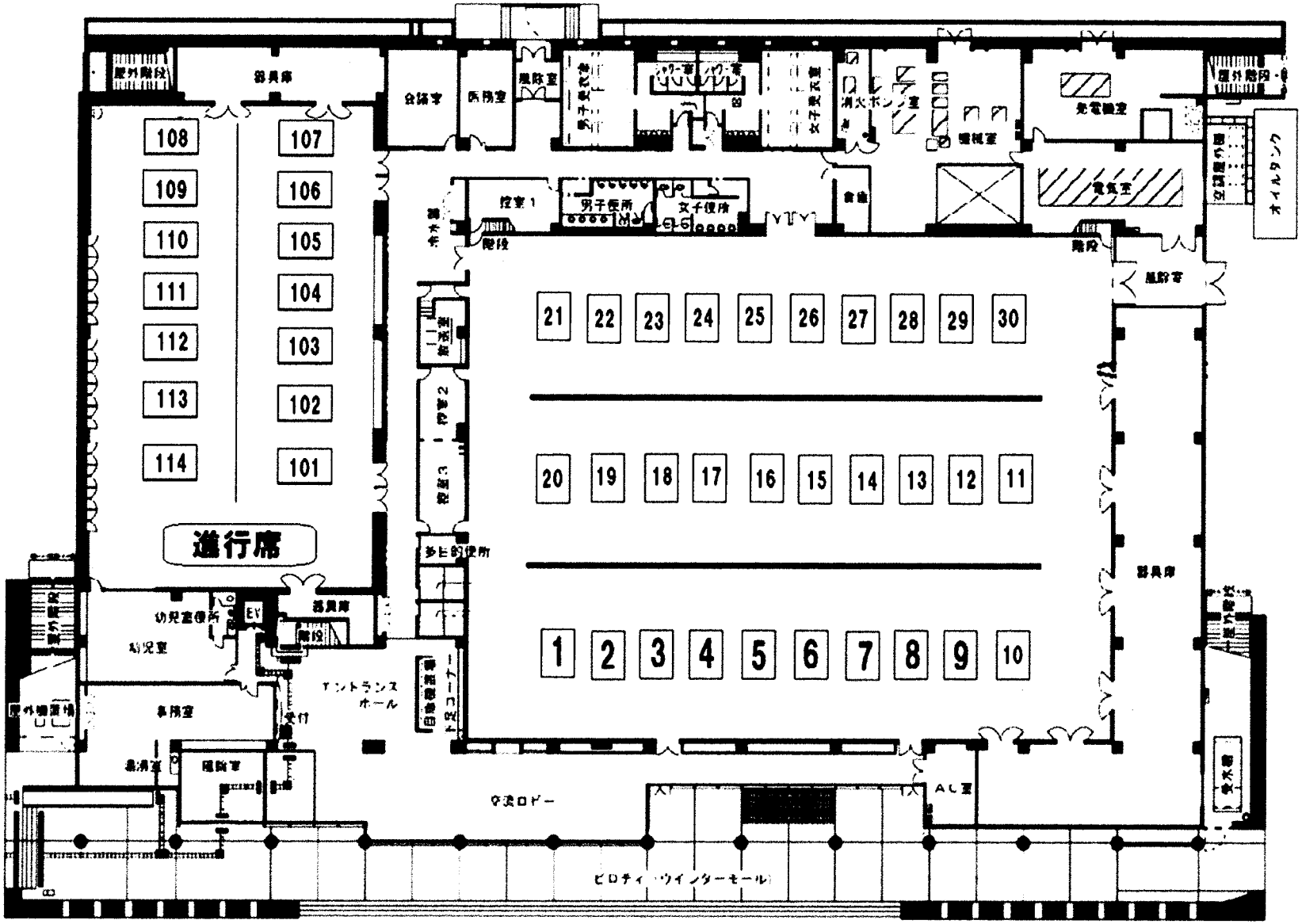

団体戦１部　予選リーグ表

審判は相互審判

1グループ　　6日（土）９：２０～　　１１～１６コート

No.	チーム名	県名	①	②	③	④	勝	敗	得点	順位
①	スカイ倶楽部	秋田		－	－	－				
②	つばさクラブ	山形	－		－	－				
③	北斗TTC	岩手	－	－		－				
④	東根LBC：B	山形	－	－	－					

スカイ倶楽部（秋田）			
監督	伊藤　隆		
選手1	今野　保	男	57
選手2	由利　英治	男	67
選手3	伊藤　隆	男	70
選手4	伊藤　栄子	女	68
選手5	小原奈保子	女	63
選手6	髙橋かおる	女	58
選手7			
選手8			

つばさクラブ（山形）			
監督	吉野　雅之		
選手1	吉野　雅之	男	65
選手2	皆川　和浩	男	65
選手3	大津　吉弘	男	67
選手4	髙橋　幹雄	男	71
選手5	丹野真貴子	女	65
選手6	菊地　明美	女	62
選手7	渋谷　優子	女	62
選手8			

北斗TTC（岩手）			
監督	菊地　信子		
選手1	髙橋　良道	男	70
選手2	神山　義弘	男	66
選手3	藤村　一夫	男	64
選手4	滑川　公哉	男	64
選手5	菊池賀代子	女	73
選手6	菊地　信子	女	68
選手7	三好　和枝	女	59
選手8	山口　裕子	女	59

東根LBC：B（山形）			
監督	齋藤　覚		
選手1	齋藤　覚	男	70
選手2	髙橋　信夫	男	74
選手3	ボラッサダロウ	男	68
選手4	山口　定春	男	59
選手5	鹿柴　優子	女	64
選手6	遠藤多穏子	女	62
選手7	尤　裕絹	女	57
選手8	髙橋　恵	女	41

＜試合順＞
1. ①－④　2. ②－③
3. ①－③　4. ②－④
5. ③－④　6. ①－②

2グループ　　6日（土）９：２０～　１～５コート

No.	チーム名	県名	①	②	③	勝	敗	得点	順位
①	湯沢卓連	秋田		－	－				
②	余目クラブ	山形	－		－				
③	いわき卓球	福島	－	－					

＜試合順＞　１ ②－③　２ ①－③　３ ①－②

湯沢卓連（秋田）			
監督	進藤　真人		
選手1	進藤　真人	男	60
選手2	本戸　卓也	男	60
選手3	小川　和也	男	43
選手4	佐々木信子	女	60
選手5	小番　百代	女	55
選手6	佐藤　幸恵	女	45
選手7			
選手8			

余目クラブ（山形）			
監督	加藤　平喜		
選手1	加藤　平喜	男	56
選手2	五十嵐　賢	男	42
選手3	深松　友洋	男	42
選手4	齋藤よし子	男	68
選手5	髙橋　悟子	女	61
選手6	柿崎　妙	女	61
選手7	今野　善之	男	45
選手8			

いわき卓球（福島）			
監督	遠藤　清史		
選手1	遠藤　清史	男	56
選手2	鈴木　匠	男	42
選手3	橋本　卓央	男	40
選手4	小野　令子	女	69
選手5	根本　和恵	女	45
選手6	新妻　真衣	女	42
選手7			
選手8			

団体戦１部　予選リーグ表

審判は相互審判

３グループ　　６日（土）９：２０～　　２１～２６　コート

No.	チーム名	県名	①	②	③	④	勝	敗	得点	順位
①	一関クラブ	岩手		－	－	－				
②	東根LBC：A	山形	－		－	－				
③	さくらクラブ	宮城	－	－		－				
④	日本TI	福島	－	－	－					

一関クラブ（岩手）			
監督	斎藤　修司		
選手1	斎藤　修司	男	68
選手2	古川　幸守	男	67
選手3	石川　克哉	男	64
選手4	茂庭　文仁	男	60
選手5	鈴木三和子	女	71
選手6	古川　玲子	女	63
選手7	石川　　文	女	51
選手8			

東根LBC：A（山形）			
監督	齋藤　茂		
選手1	齋藤　茂	男	67
選手2	今野　正	男	52
選手3	鹿内　悦正	男	48
選手4	奥山　美樹	女	61
選手5	武田　真理	女	48
選手6	今野千恵子	女	45
選手7			
選手8			

さくらクラブ（宮城）			
監督	五十嵐寛之		
選手1	清野　晃樹	男	63
選手2	清野　範子	女	63
選手3	早坂　　稔	男	56
選手4	佐々木久美子	女	50
選手5	五十嵐寛之	男	50
選手6	五十嵐留美	女	48
選手7			
選手8			

日本TI（福島）			
監督	伊藤　美歌		
選手1	原　　健一	男	55
選手2	大堀　勝雅	男	54
選手3	大竹　英勝	男	48
選手4	渡邊　志保	女	50
選手5	外島　康子	女	50
選手6	井関　景子	女	43
選手7	伊藤　美歌	女	54
選手8			

＜試合順＞

1. ①－④　2. ②－③
3. ①－③　4. ②－④
5. ③－④　6. ①－②

団体１部予選リーグ・決勝トーナメント

６日（土）１３:00～　　１～10コート　　※審判の指定がないところは敗者審判

審判するコートは敗者となったコートを行います

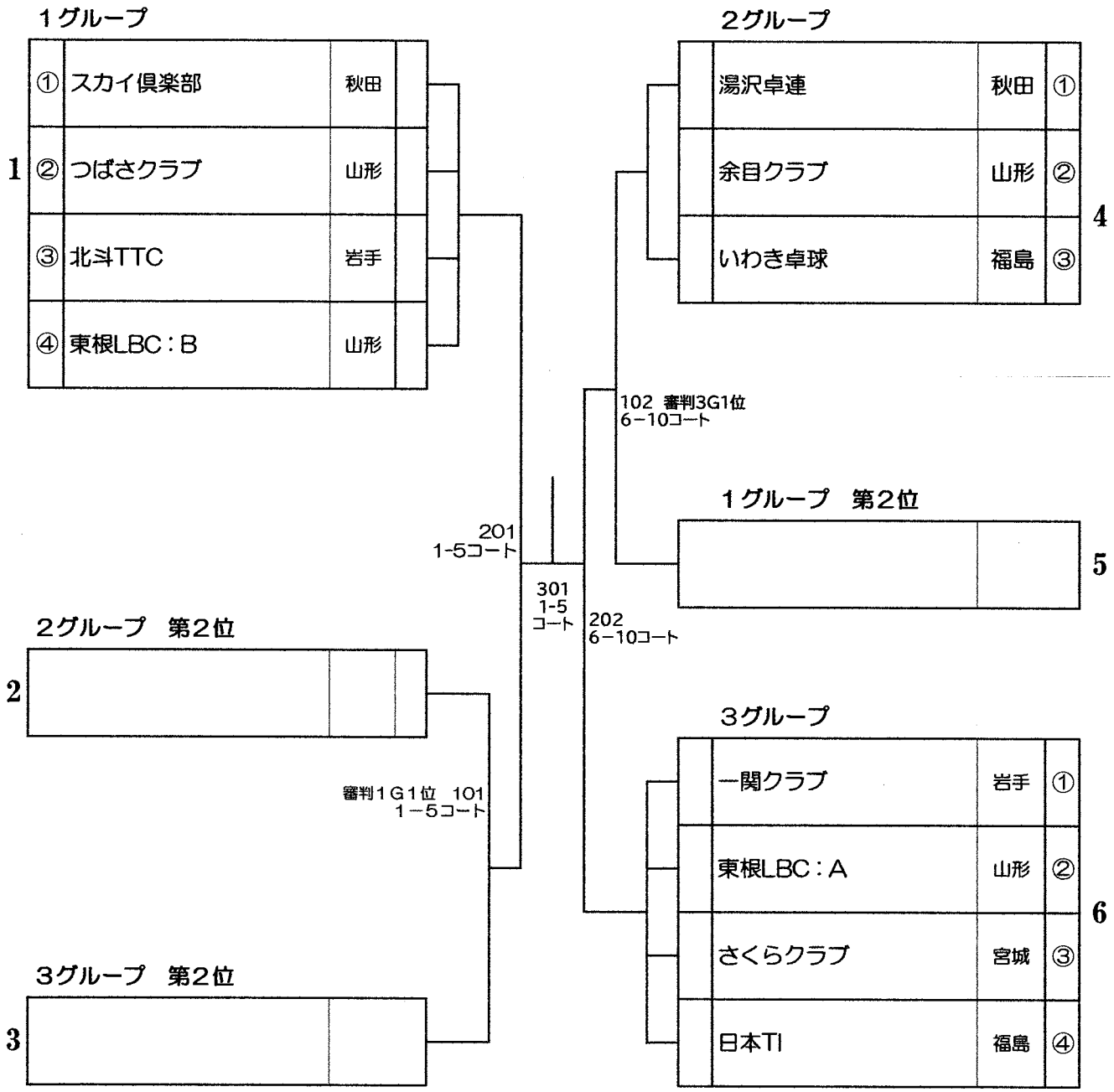

＜試合順＞３組の場合　１．②－③　２．①－③　３．①－②

４組の場合　１．①－④　２．②－③　３．①－③　４．②－④　５．③－④　６．①－②

団体戦２部　予選リーグ表

審判は相互審判

１グループ　　5日（金）12:00～　1～3コート

No.	チーム名	県名	①	②	③	勝	敗	得点	順位
①	会津クラブ　横田	福島		－	－				
②	ウィングス庄内	山形	－		－				
③	竹馬クラブ田	福島	－	－					

＜試合順＞　１ ②－③　２ ①－③　３ ①－②

会津クラブ　横田（福島）				ウィングス庄内（山形）				竹馬クラブ田（福島）			
監督	横田　一郎			監督	佐藤　正美			監督	田中　博之		
選手1	横田　一郎	男	71	選手1	佐藤　勝喜	男	81	選手1	田中　博之	男	69
選手2	遠藤　俊一	男	70	選手2	押切　博記	男	73	選手2	田中　宜行	男	67
選手3	米山　貴之	男	62	選手3	鶴巻　千秋	男	71	選手3	大杉　啓子	女	76
選手4	田村ミサ子	女	76	選手4	横山　和子	女	78	選手4	丹野　律子	女	64
選手5	新室　栄子	女	69	選手5	奥山さなえ	女	77	選手5	茂木　恵子	女	77
選手6	赤井　光子	女	66	選手6	山本みつ枩	女	76	選手6	鈴木久美子	女	66
				選手7	本間　洋子	女	70	選手7			
				選手8				選手8			

審判は相互審判

２グループ　　5日（金）12:00～　4～6コート

No.	チーム名	県名	①	②	③	勝	敗	得点	順位
①	イースタンクラブ	宮城		－	－				
②	大仙卓連Ｂ	秋田	－		－				
③	会津クラブ　井口	福島	－	－					

＜試合順＞　１ ②－③　２ ①－③　３ ①－②

イースタンクラブ（宮城）				大仙卓連Ｂ（秋田）				会津クラブ　井口（福島）			
監督	尾崎　清志			監督	渡辺　求			監督	井口　武志		
選手1	髙橋　寿	男	60	選手1	渡辺　求	男	67	選手1	井口　武志	男	78
選手2	尾崎　清志	男	68	選手2	菊地　英文	男	67	選手2	赤塚　紀夫	男	79
選手3	石田　信秀	男	74	選手3	佐藤　正幸	男	81	選手3	佐藤　正治	男	68
選手4	八巻美和子	女	68	選手4	鈴木　弘	男	66	選手4	磯谷　衛	男	67
選手5	川田　桂子	女	67	選手5	田村ふみ子	女	72	選手5	小菅　文子	女	73
選手6	澤内　恵子	女	77	選手6	佐藤　真弓	女	66	選手6	渡邊智恵子	女	73
選手7	木村きよ子	女	75	選手7	菊地　文子	女	62	選手7	馬場キミ子	女	69
選手8				選手8				選手8			

団体戦２部　予選リーグ表

審判は相互審判

３グループ　　５日（金）12:00～　７～９コート

No.	チーム名	県名	①	②	③	勝	敗	得点	順位
①	北上クラブ	岩手		－	－				
②	米沢卓愛会	山形	－		－				
③	竹馬クラブ邦	福島	－	－					

＜試合順＞　１ ②－③　　２ ①－③　　３ ①－②

北上クラブ（岩手）				米沢卓愛会（山形）				竹馬クラブ邦（福島）			
監督	都鳥　勇			監督	樋口　哲弘			監督	佐藤　邦美		
選手1	髙橋　元志	男	63	選手1	土田　清	男	75	選手1	菅原　慎一	男	75
選手2	菅原　秀郎	男	74	選手2	樋口　哲弘	男	69	選手2	金田　敏彦	男	70
選手3	互野　勝則	男	69	選手3	菅野　進	男	64	選手3	佐藤　邦美	男	61
選手4	都鳥　勇	男	64	選手4	遠藤　法子	女	70	選手4	本田トシ子	女	77
選手5	髙橋　靜江	女	75	選手5	安部美佐子	女	67	選手5	菅野久美子	女	73
選手6	髙橋由紀子	女	71	選手6	加藤　博巳	女	65	選手6	渡辺　悦子	女	69
選手7	千田美津子	女	68	選手7	岩瀬　行弘	男	67	選手7			
選手8				選手8				選手8			

審判は相互審判

４グループ　　５日（金）12:00～　11～13コート

No.	チーム名	県名	①	②	③	勝	敗	得点	順位
①	ゼフィルス大河原Ｂ	宮城		－	－				
②	フレンズ五所川原	青森	－		－				
③	会津クラブ　目黒	福島	－	－					

＜試合順＞　１ ②－③　　２ ①－③　　３ ①－②

ゼフィルス大河原Ｂ（宮城）				フレンズ五所川原（青森）				会津クラブ　目黒（福島）			
監督	坂田千雅子			監督	米谷　隆子			監督	目黒　勝男		
選手1	鈴木　好	男	64	選手1	笹森　慎一	男	79	選手1	目黒　勝男	男	81
選手2	作間　稔昌	男	74	選手2	菊池　強	男	76	選手2	外山　義彦	男	78
選手3	阿部　文男	男	76	選手3	松木　武	男	71	選手3	大波　敏昭	男	69
選手4	加茂　尚子	女	69	選手4	斉藤　明	男	67	選手4	有村　洋一	男	67
選手5	半澤みつ子	女	70	選手5	木村　協子	女	77	選手5	鈴木　勇人	男	61
選手6	坂田千雅子	女	78	選手6	成田タエ子	女	76	選手6	羽賀　康子	女	85
選手7				選手7	米谷　隆子	女	73	選手7	田崎　朝子	女	82
選手8				選手8	斉藤　秀子	女	67	選手8	渡部寿美子	女	68

団体戦２部　予選リーグ表

審判は相互審判

５グループ　　５日（金）12:00～　１４～１６コート

No.	チーム名	県名	①	②	③	勝	敗	得点	順位
①	チームG&B	秋田		－	－				
②	スマイル会　B	山形	－		－				
③	スカイクラブ	福島	－	－					

＜試合順＞　１ ②－③　２ ①－③　３ ①－②

チームG&B（秋田）				スマイル会　B（山形）				スカイクラブ（福島）			
監督	一関　国雄			監督	鈴木　哲雄			監督	佐藤　敏夫		
選手1	一関　国雄	男	77	選手1	鈴木　哲雄	男	78	選手1	佐藤　敏夫	男	76
選手2	佐渡谷 堅治	男	74	選手2	大川　隆雄	男	76	選手2	加藤　泰明	男	66
選手3	小野寺　芳	男	66	選手3	渡邊　一博	男	68	選手3	添田　博	男	64
選手4	馬場　道生	男	60	選手4	森岡　玲子	女	71	選手4	後藤利江子	女	75
選手5	船木美津子	女	74	選手5	山本　裕子	女	68	選手5	山口　郁子	女	69
選手6	鎌田多美子	女	65	選手6	岸　和子	女	67	選手6	加藤　裕子	女	67
選手7	後藤るり子	女	68	選手7	山口　洋子	女	66	選手7			
選手8	小原はな子	女	65	選手8				選手8			

審判は相互審判

６グループ　　５日（金）12:00～　１７～１９コート

No.	チーム名	県名	①	②	③	勝	敗	得点	順位
①	チーム　ナラオカ	青森		－	－				
②	宮城SPS	宮城	－		－				
③	TISS	福島	－	－					

＜試合順＞　１ ②－③　２ ①－③　３ ①－②

チーム　ナラオカ（青森）				宮城SPS（宮城）				TISS（福島）			
監督	馬場　秀明			監督	千田　佳彦			監督	斎藤恵美子		
選手1	奈良岡 克彦	男	66	選手1	千田　佳彦	男	73	選手1	高城　義紘	男	86
選手2	工藤　豊秀	男	68	選手2	阿部　俊子	女	79	選手2	伊藤　昌夫	男	81
選手3	馬場　秀明	男	71	選手3	田中　勝己	男	70	選手3	大田原　保	男	77
選手4	杉山千鶴代	女	62	選手4	門間　康治	男	67	選手4	斎藤恵美子	女	80
選手5	福嶋　洋子	女	68	選手5	藤島三津子	女	70	選手5	佐藤　瞳	女	79
選手6	菊池　泰子	女	65	選手6	田子　節子	女	64	選手6	神子島久美子	女	60
選手7	小倉　ち柔	女	70	選手7	熊坂　進	男	84	選手7			
選手8	丹藤　和子	女	78	選手8	若松　和子	女	82	選手8			

団体戦２部　予選リーグ表

審判は相互審判

７グループ　　５日（金）12:00～　１０１～１０５コート

No.	チーム名	県名	①	②	③	④	勝	敗	得点	順位
①	湯沢卓連	秋田		－	－	－				
②	ゼフィルス大河原Ｃ	宮城	－		－	－				
③	会津クラブ　福島	福島	－	－		－				
④	たんぽぽ	福島	－	－	－					

湯沢卓連（秋田）			
監督	菅　真		
選手1	菅　真	男	77
選手2	石橋　俊一	男	75
選手3	伊藤　友弘	男	64
選手4	津島ふき子	女	74
選手5	渡部　恵子	女	72
選手6	髙橋　悦子	女	70
選手7			
選手8			

ゼフィルス大河原Ｃ（宮城）			
監督	石井　宏美		
選手1	平間　政彦	男	66
選手2	宮澤　則夫	男	70
選手3	冨樫　睦雄	男	84
選手4	阿部つい子	女	62
選手5	大沢　郁子	女	70
選手6	石井　宏美	女	72
選手7			
選手8			

会津クラブ　福島（福島）			
監督	福島　孝一		
選手1	福島　孝一	男	76
選手2	手代木義弘	男	71
選手3	鈴木　英志	男	66
選手4	菅原　弦	男	66
選手5	渡辺まつ子	女	76
選手6	佐藤　茂子	女	75
選手7	二瓶眞由美	女	66
選手8			

たんぽぽ（福島）			
監督	相原　健		
選手1	大竹　政行	男	70
選手2	佐藤　好則	男	67
選手3	相原　健	男	65
選手4	鈴木　エイ	女	76
選手5	玉應トミ子	女	68
選手6	永久保美保	女	65
選手7			
選手8			

＜試合順＞
1. ①－④　2. ②－③
3. ①－③　4. ②－④
5. ③－④　6. ①－②

審判は相互審判

８グループ　　５日（金）12:00～　２１～２３コート

No.	チーム名	県名	①	②	③	勝	敗	得点	順位
①	スマイル会Ａ	山形		－	－				
②	GBいわき	福島	－		－				
③	福島ラージ	福島	－	－					

＜試合順＞　１ ②－③　２ ①－③　３ ①－②

スマイル会　Ａ（山形）			
監督	市川　芳章		
選手1	市川　芳章	男	76
選手2	渡邊　政廣	男	75
選手3	岸　進	男	67
選手4	秋葉　正昭	男	66
選手5	高橋美根子	女	70
選手6	奥山真理子	女	71
選手7	吉田　恵里	女	61
選手8			

GBいわき（福島）			
監督	矢吹　進		
選手1	矢吹　進	男	68
選手2	遠藤　信也	男	70
選手3	大平　雅嗣	男	68
選手4	高崎　和美	女	72
選手5	沢　多美子	女	69
選手6	森高サヨ子	女	77
選手7			
選手8			

福島ラージ（福島）			
監督	松坂　秀一		
選手1	松坂　秀一	男	68
選手2	森　隆茂	男	67
選手3	三浦　洋	男	71
選手4	新井美津江	女	64
選手5	長岡　睦美	女	68
選手6	笹木　輝美	女	68
選手7	野地　英子	女	76
選手8	長澤真智子	女	74

団体戦２部　予選リーグ表

審判は相互審判

９グループ　　5日（金）12:00～　24～26コート

No.	チーム名	県名	①	②	③	勝	敗	得点	順位
①	山形クラブ	山形		－	－				
②	大仙卓連A	秋田	－		－				
③	会津クラブ　瓜生	福島	－	－					

＜試合順＞　１ ②－③　２ ①－③　３ ①－②

山形クラブ（山形）				大仙卓連Ａ（秋田）				会津クラブ　瓜生（福島）			
監督	小山　久雄			監督	戸沢　浩喜			監督	瓜生　幸男		
選手1	小山　久雄	男	78	選手1	戸沢　浩喜	男	63	選手1	瓜生　幸男	男	70
選手2	大原　一徳	男	76	選手2	佐藤　弘仁	男	62	選手2	神田　幸正	男	75
選手3	古沢　捨弘	男	70	選手3	池田　康喜	男	73	選手3	鈴木　善信	男	65
選手4	太田　静子	女	77	選手4	三輪　あさ	女	70	選手4	前田とめ子	女	74
選手5	荒井　悦子	女	75	選手5	鈴木　康子	女	60	選手5	金子富美子	女	74
選手6	髙橋　淳子	女	73	選手6	戸沢富士子	女	60	選手6	鈴木三和子	女	72
選手7				選手7				選手7	澤　美枝子	女	72
選手8				選手8				選手8	岩崎たき子	女	67

審判は相互審判

１０グループ　　5日（金）12:00～　27～29コート

No.	チーム名	県名	①	②	③	勝	敗	得点	順位
①	ゼフィルス大河原Ａ	宮城		－	－				
②	余目クラブ	山形	－		－				
③	ドレミクラブ	福島	－	－					

＜試合順＞　１ ②－③　２ ①－③　３ ①－②

ゼフィルス大河原Ａ（宮城）				余目クラブ（山形）				ドレミクラブ（福島）			
監督	半澤　伝			監督	森屋　孝			監督	髙島　広正		
選手1	半澤　伝	男	74	選手1	森屋　孝	男	70	選手1	佐原　昌幸	男	89
選手2	村上　竹彦	男	70	選手2	石川　武利	男	70	選手2	髙島　広正	男	71
選手3	森　正樹	男	60	選手3	岡部　一宏	男	67	選手3	山地　清士	男	84
選手4	猪野　弘子	女	73	選手4	佐藤　和子	女	72	選手4	大橋トモ子	女	82
選手5	鈴木　邦子	女	70	選手5	大沼　若子	女	70	選手5	髙島　文子	女	70
選手6	齋藤富美子	女	61	選手6	門脇　春美	女	67	選手6	佐藤よし子	女	84
				選手7	門脇　智	男	64	選手7			
				選手8	齋藤富士子	女	66	選手8			

団体２部予選リーグ・決勝トーナメント

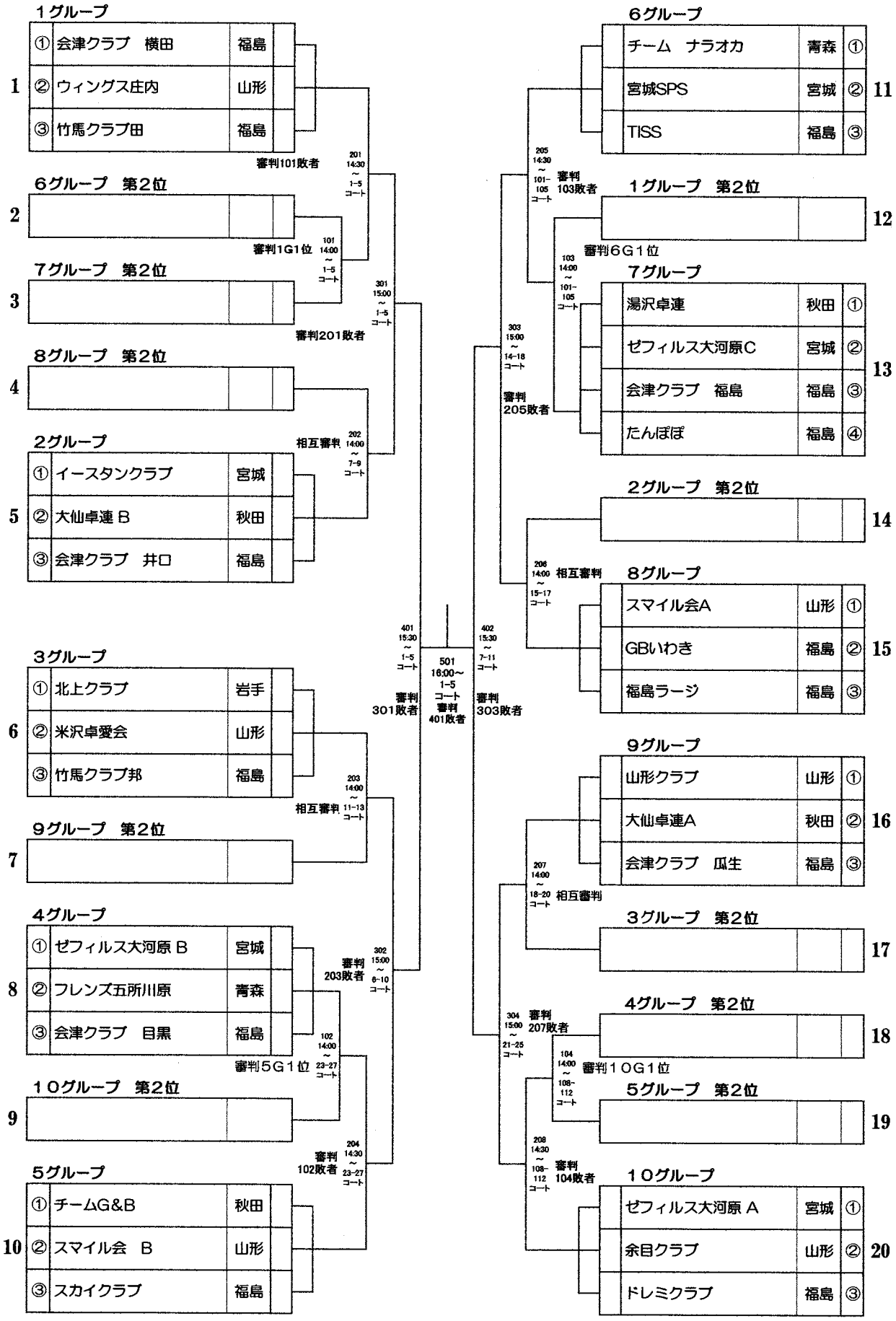

<試合順>３チームの場合　1. ②－③　2. ①－③　3. ①－②
４チームの場合　1. ①－④　2. ②－③　3. ①－③　4. ②－④　5. ③－④　6. ①－②

男子ダブルス８０　予選リーグ・決勝トーナメント

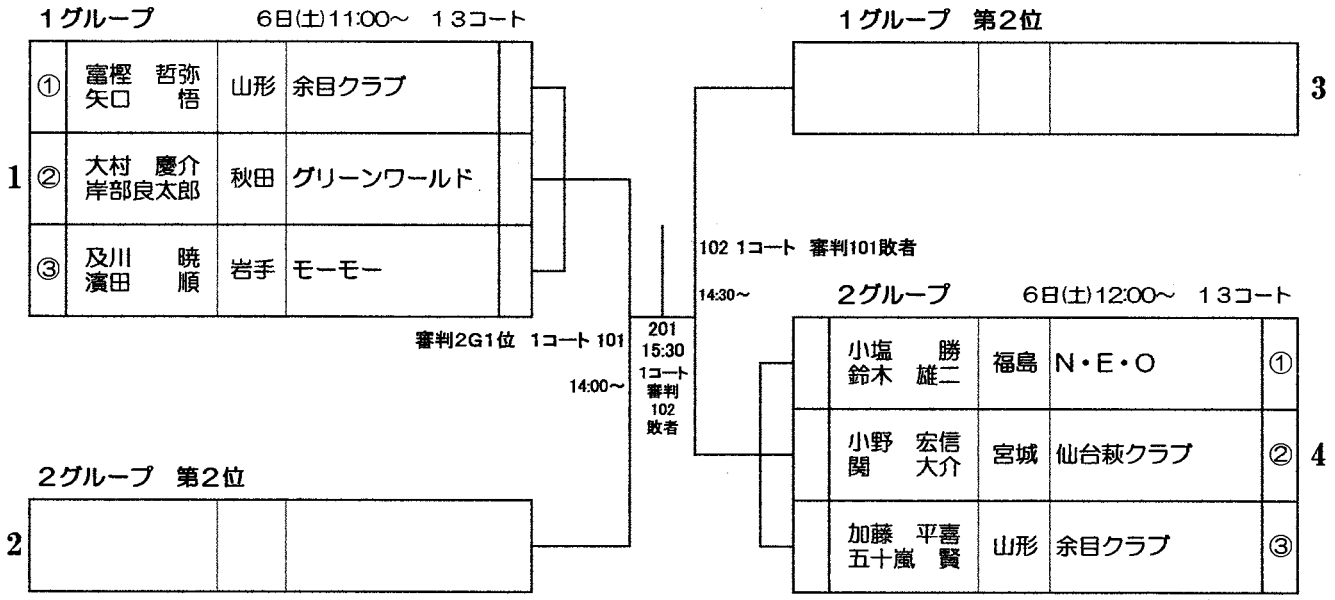

＜試合順＞　１．②－③　２．①－③　３．①－②

男子ダブルス１００　予選リーグ・決勝トーナメント

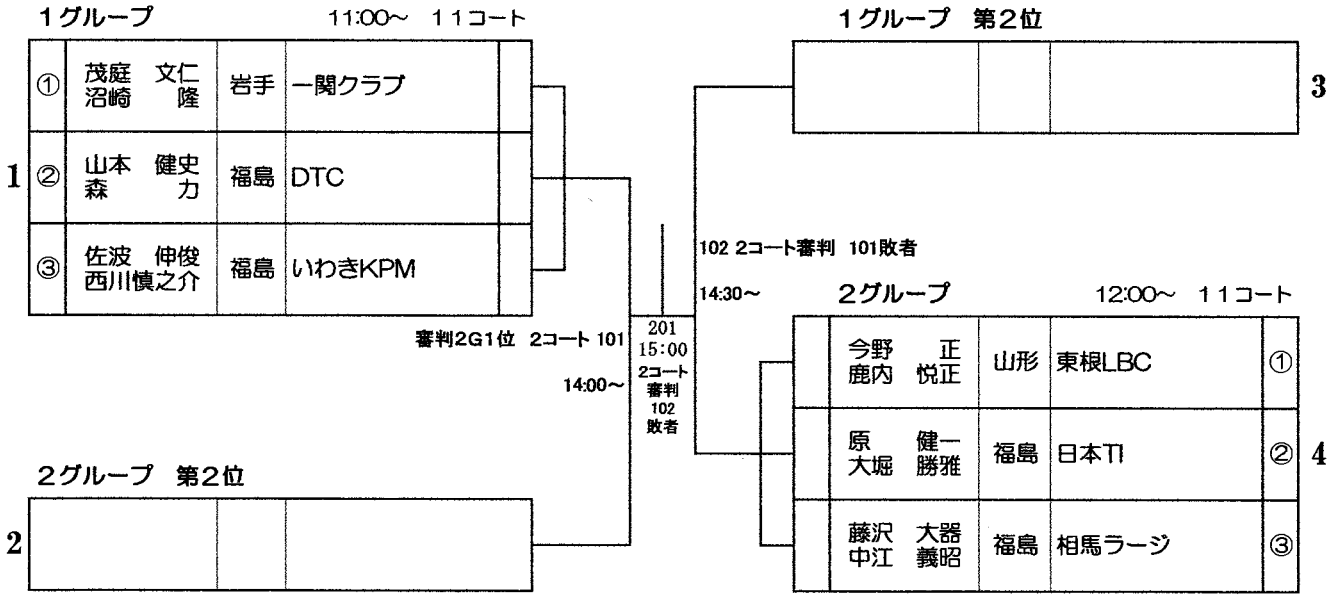

＜試合順＞　１．②－③　２．①－③　３．①－②

男子ダブルス１２０　決勝リーグ

相互審判　　14:00～　１１１・１１２コート

	選手名	県名	所属名	①	②	③	④	⑤	勝	敗	得点	順位
①	神　秀行 内村　隆志	青森	ねぶた青森		－	－	－	－				
②	千田　司 菊地　祐	岩手	奥州クラブ	－		－	－	－				
③	戸沢　浩喜 佐藤　弘仁	秋田	大仙卓連Ａ	－	－		－	－				
④	伊藤　友弘 本戸　卓也	秋田	湯沢卓連	－	－	－		－				
⑤	志賀　芳雄 木村　憲一	福島	たんぽぽ	－	－	－	－					

＜試合順＞ 1. ②－⑤ 2. ③－④ 3. ①－⑤ 4. ②－④ 5. ①－④
6. ②－③ 7. ①－③ 8. ④－⑤ 9. ①－② 10. ③－⑤

男子ダブルス１３０　予選リーグ・決勝トーナメント

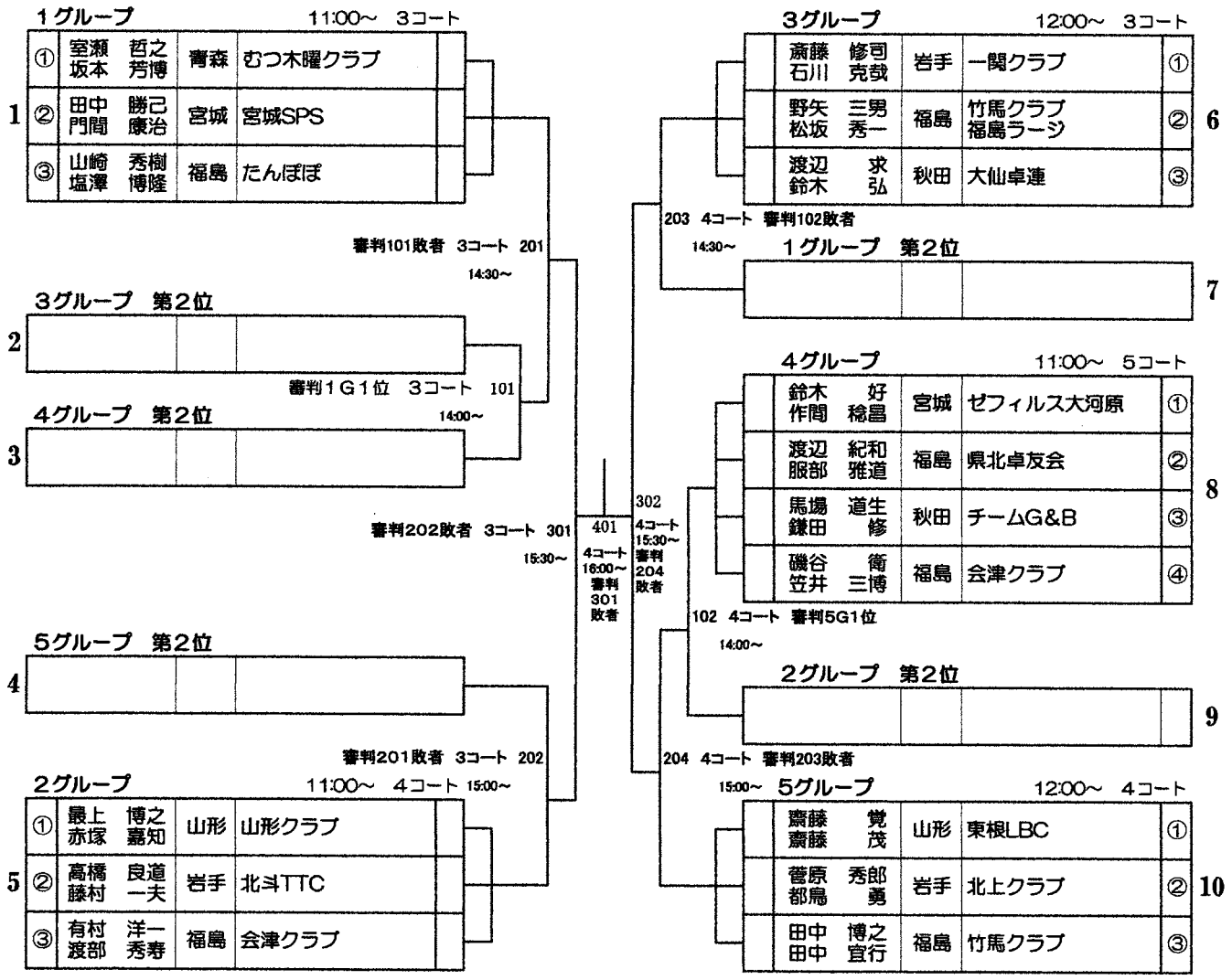

＜試合順＞３組の場合　1. ②－③　2. ①－③　3. ①－②
４組の場合　1. ①－④　2. ②－③　3. ①－③　4. ②－④　5. ③－④　6. ①－②

男子ダブルス１４０　予選リーグ・決勝トーナメント

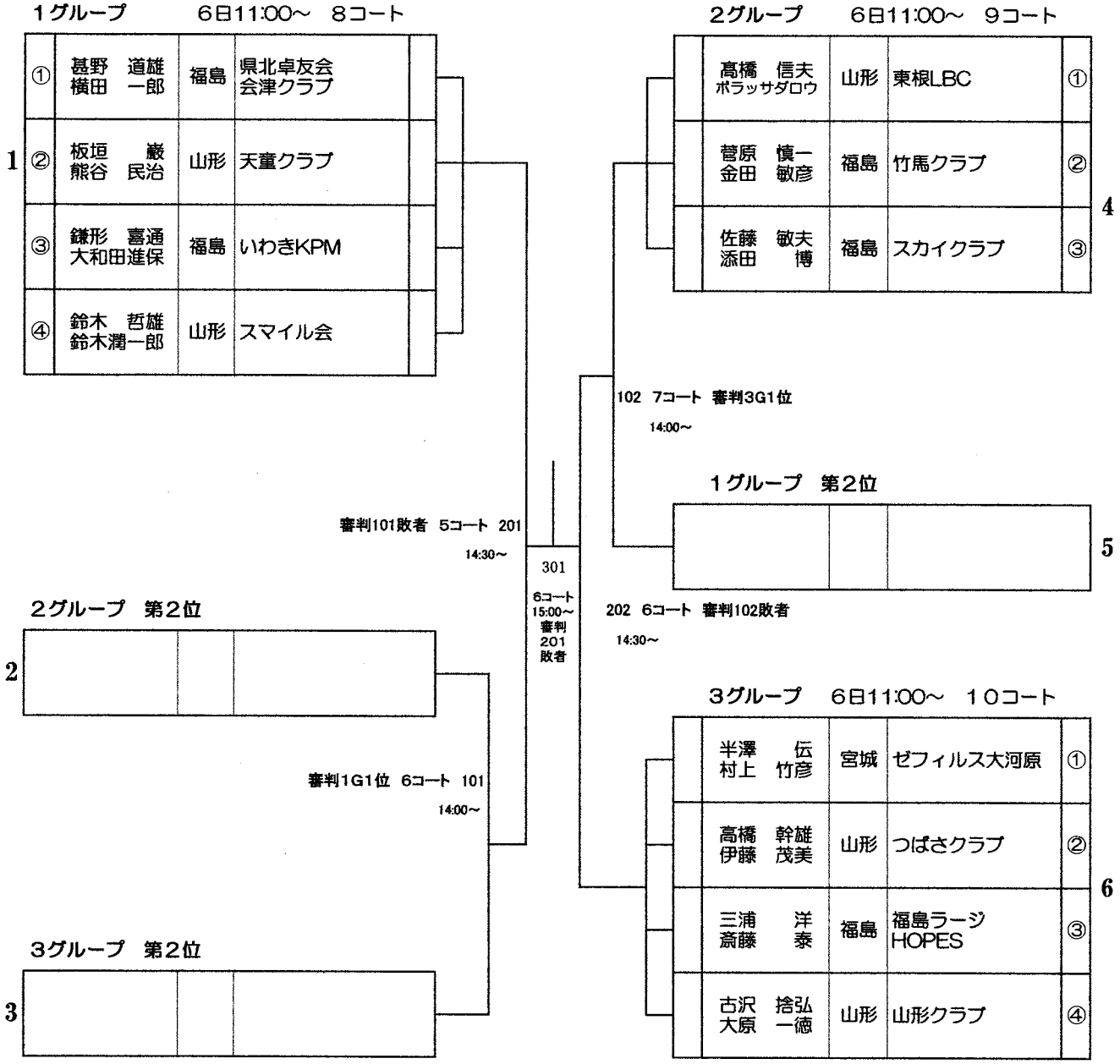

＜試合順＞３組の場合　1．②－③　2．①－③　3．①－②

４組の場合　1．①－④　2．②－③　3．①－③　4．②－④　5．③－④　6．①－②

男子ダブルス１５０　予選リーグ・決勝トーナメント

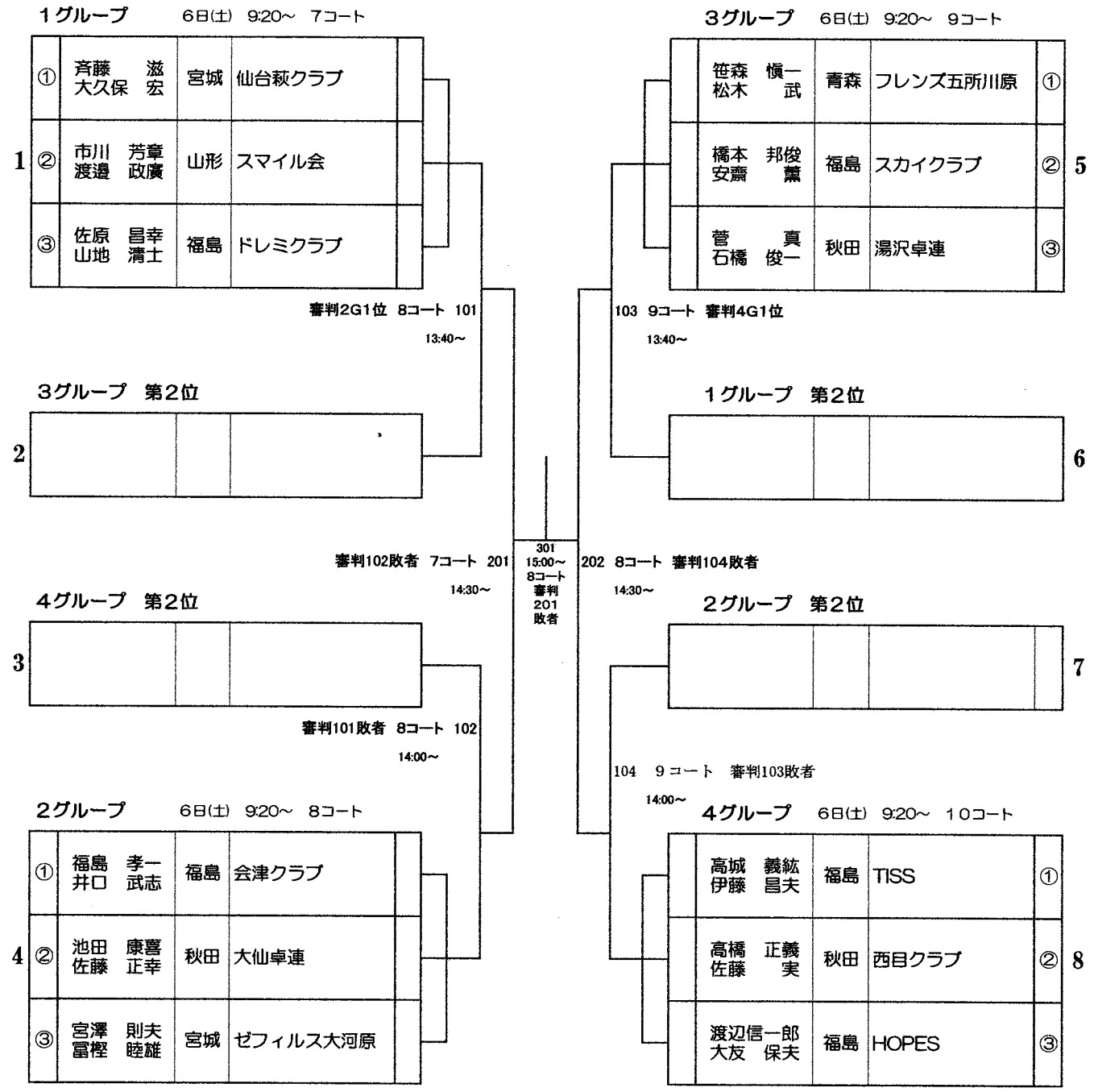

＜試合順＞　1．②－③　2．①－③　3．①－②

女子ダブルス８０

1	武田　真理 今野千恵子	山形	東根LBC

※ 1組のみの参加のため　女子ダブルス100にて参考試合を行なう

女子ダブルス１００　予選リーグ・決勝トーナメント

（８０　１組のため統合）

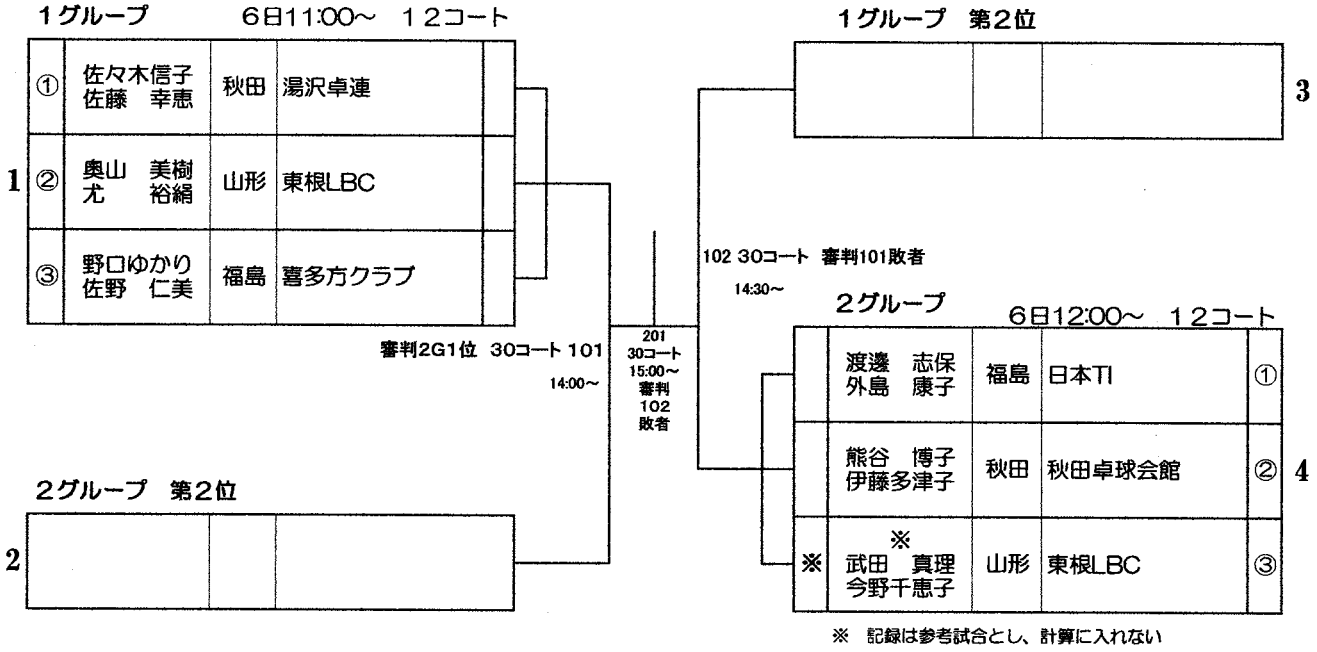

※ 記録は参考試合とし、計算に入れない

＜試合順＞　1. ②－③　2. ①－③　3. ①－②

女子ダブルス１２０　決勝リーグ

相互審判　　6日11:00～　6・7コート

	選手名	県名	所属名	①	②	③	④	⑤	勝	敗	得点	順位
①	鈴木三和子 石川　文	岩手	一関クラブ		－	－	－	－				
②	北谷希世子 神林　久子	青森	ねぶた青森	－		－	－	－				
③	鈴木　康子 戸沢富士子	岩手	一関クラブ	－	－		－	－				
④	鹿柴　優子 遠藤多穏子	山形	東根LBC	－	－	－		－				
⑤	斧崎　峰子 小林恵美子	福島	HOPES 梅桜ラージ	－	－	－	－					

＜試合順＞　1. ②－⑤　2. ③－④　3. ①－⑤　4. ②－④　5. ①－④
6. ②－③　7. ①－③　8. ④－⑤　9. ①－②　10. ③－⑤

女子ダブルス１３０　予選リーグ・決勝トーナメント

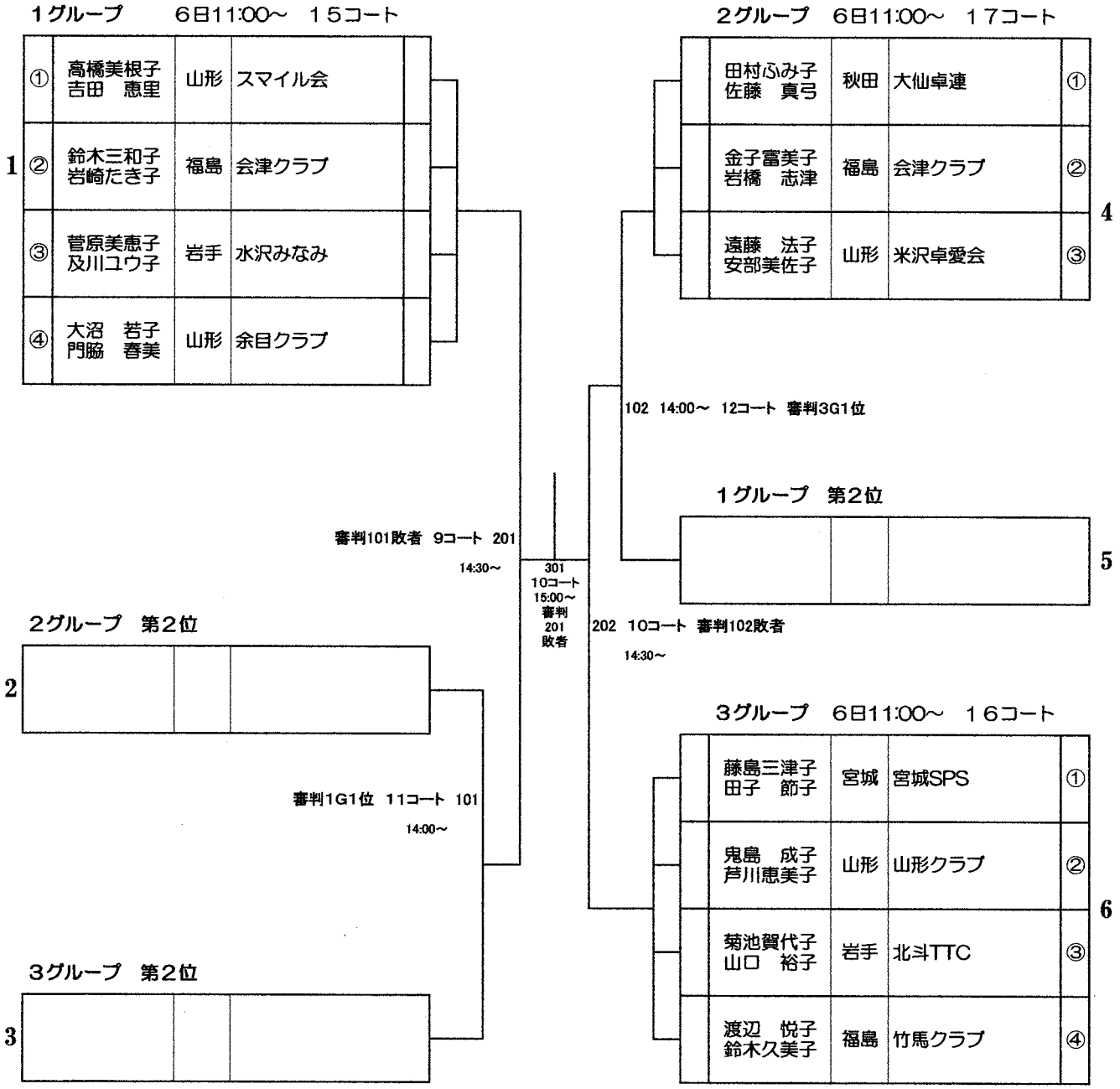

＜試合順＞３組の場合　1．②－③　2．①－③　3．①－②

４組の場合　1．①－④　2．②－③　3．①－③　4．②－④　5．③－④　6．①－②

女子ダブルス１４０　予選リーグ・決勝トーナメント

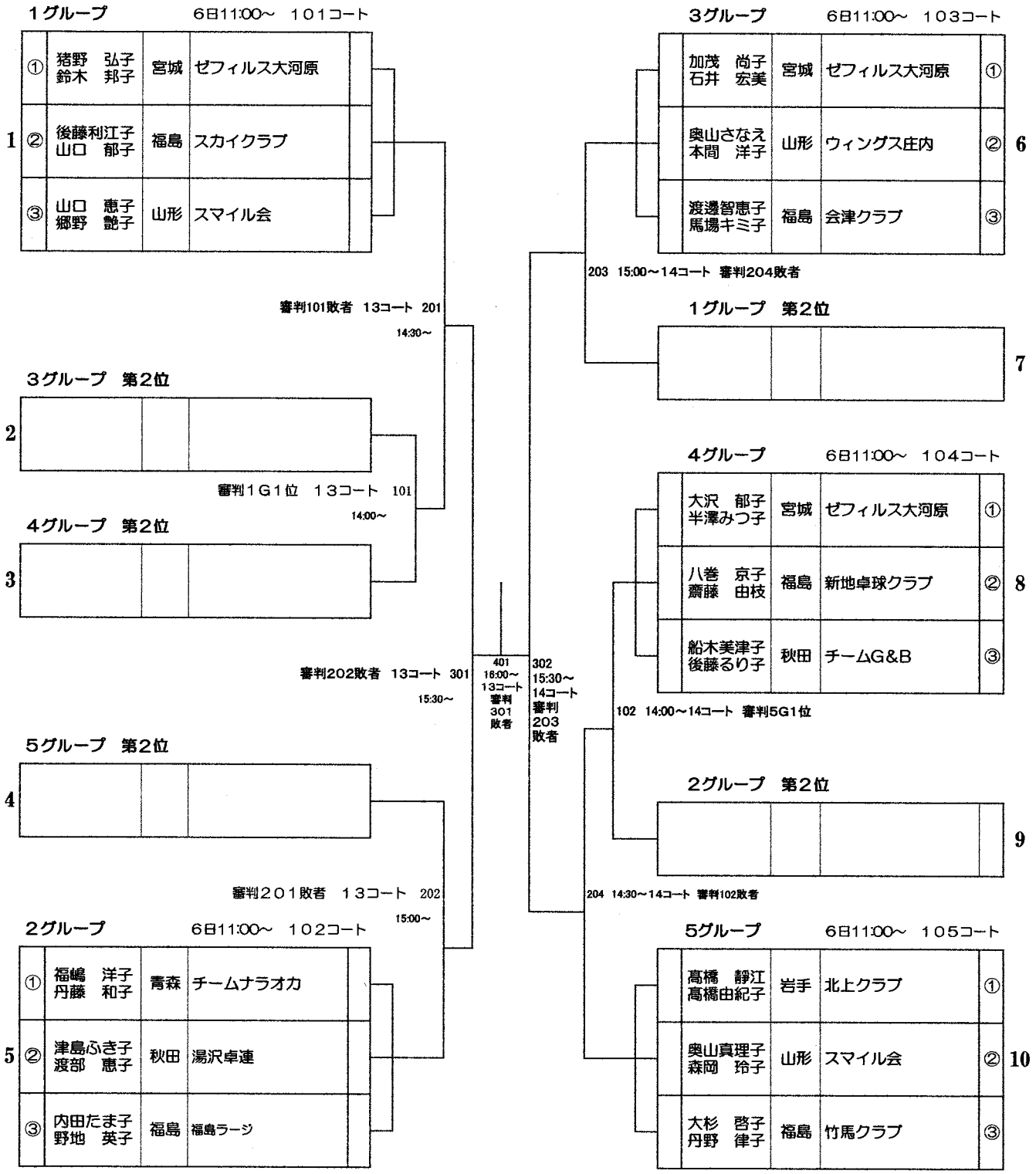

＜試合順＞

1．②―③　2．①―③　3．①―②

女子ダブルス１５０　予選リーグ・決勝トーナメント

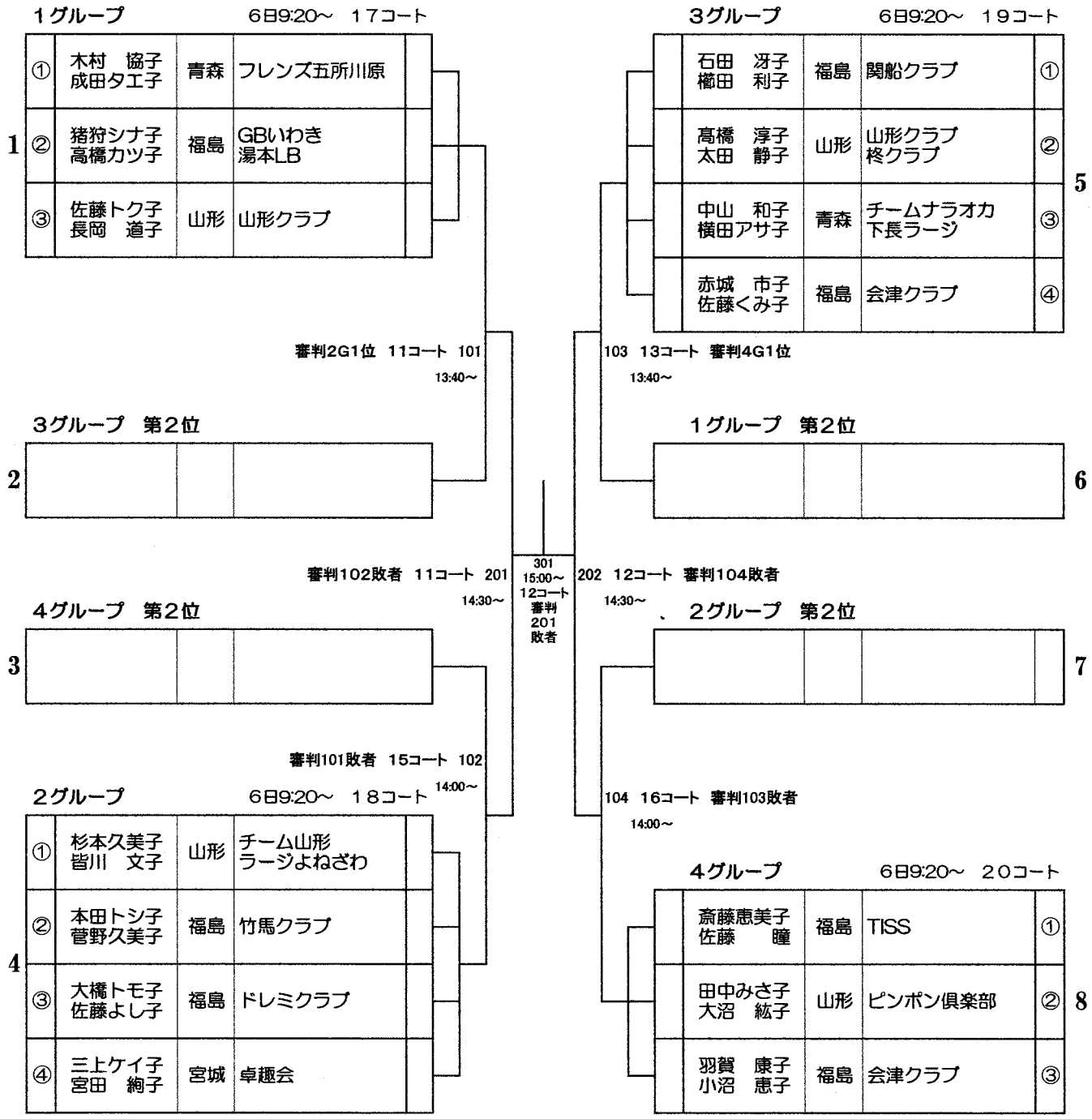

＜試合順＞３組の場合　1．②－③　2．①－③　3．①－②

４組の場合　1．①－④　2．②－③　3．①－③　4．②－④　5．③－④　6．①－②

混合ダブルス80　予選リーグ・決勝トーナメント

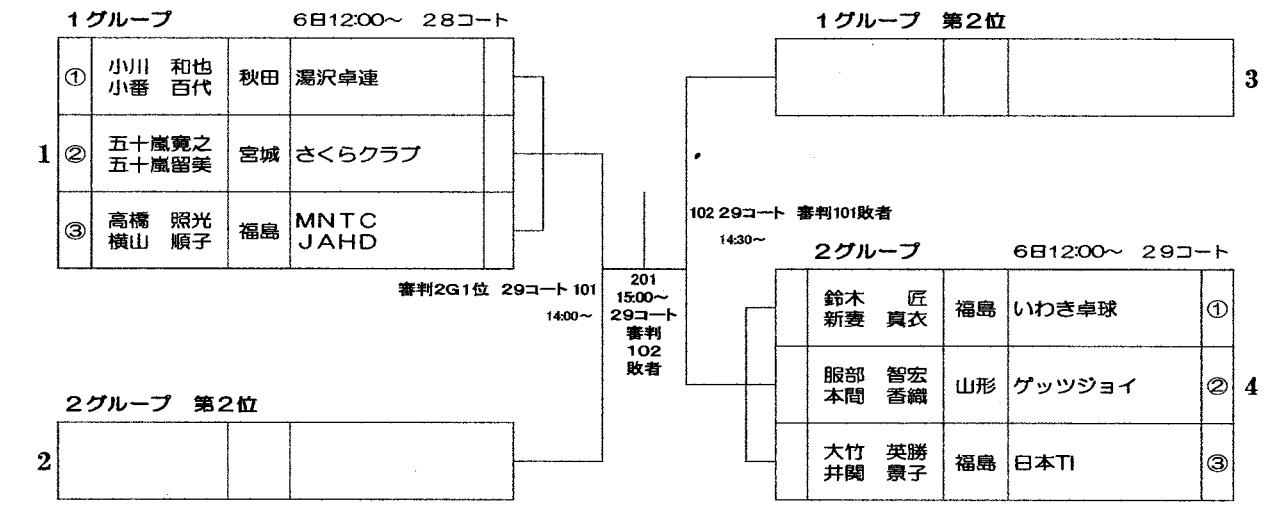

＜試合順＞　1．②－③　2．①－③　3．①－②

混合ダブルス100　予選リーグ・決勝トーナメント

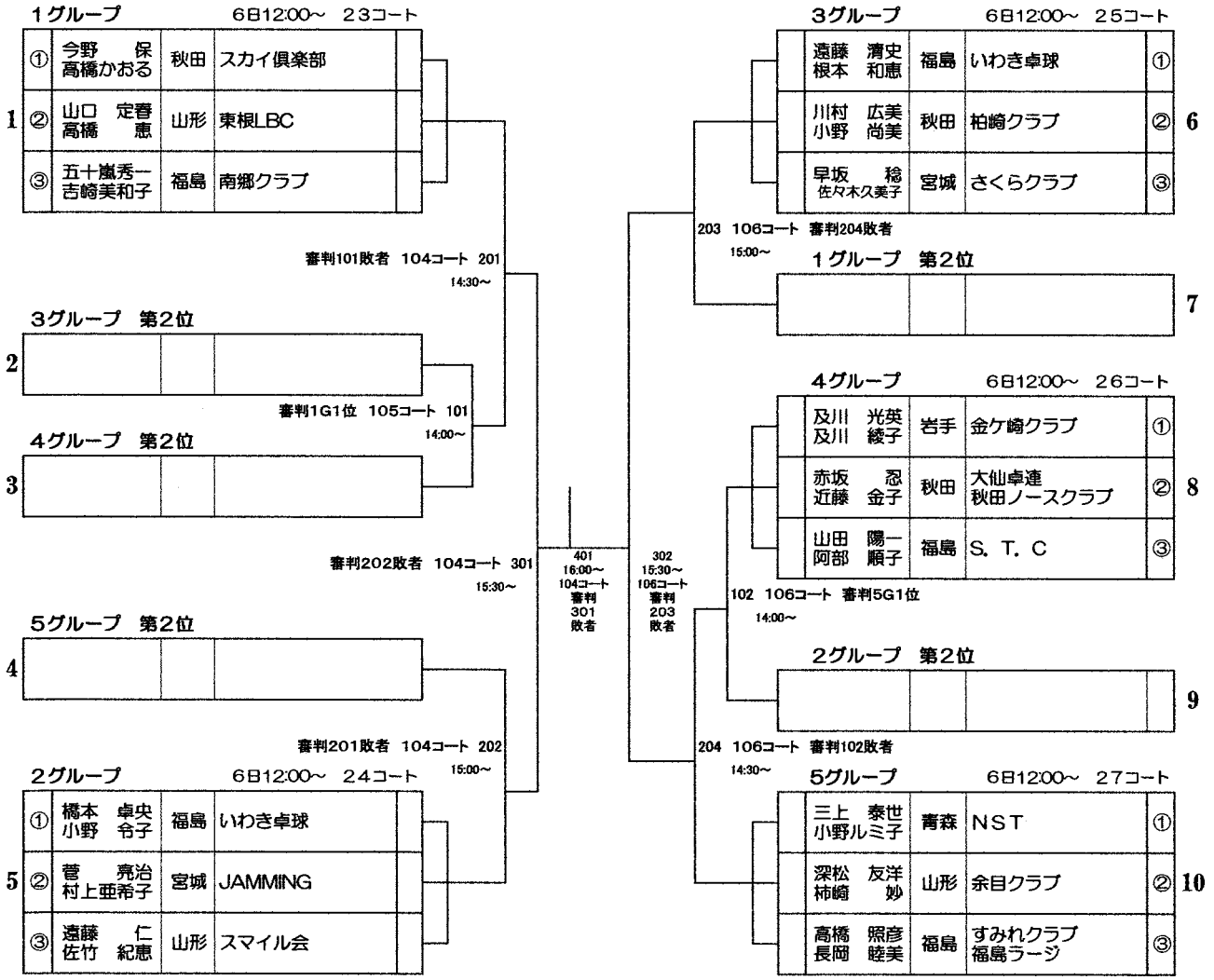

＜試合順＞

1．②－③　2．①－③　3．①－②

混合ダブルス１２０　予選リーグ・決勝トーナメント

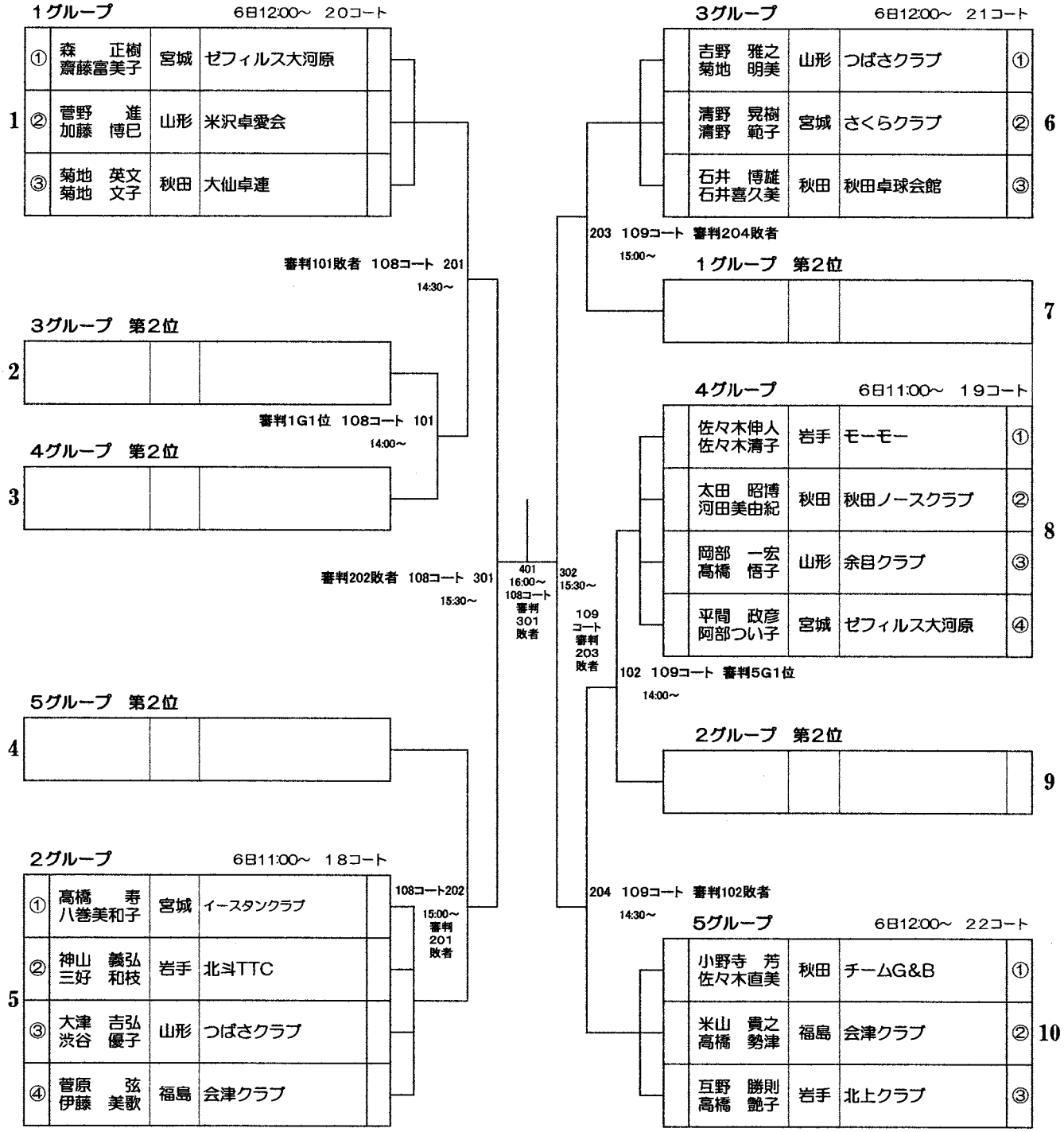

＜試合順＞３組の場合　1．②－③　2．①－③　3．①－②

４組の場合　1．①－④　2．②－③　3．①－③　4．②－④　5．③－④　6．①－②

混合ダブルス１３０　予選リーグ・決勝トーナメント（その１）

1グループ　6日11:00～　20コート

1	①	遠藤　俊一 新室　栄子	福島	会津クラブ
	②	皆川　和浩 丹野真貴子	山形	つばさクラブ
	③	加藤　泰明 加藤　裕子	福島	スカイクラブ

審判101敗者　17コート　201　14:30～

10グループ　第2位

2				

審判1G1位　17コート101　14:00～

9グループ　第2位

3				

審判201敗者　17コート　301　15:00～

11グループ　第2位

4				

審判10G1位　23コート　202　14:00～

2グループ　6日11:00～　21コート

5	①	奈良岡克彦 小倉　ちゑ	青森	チームナラオカ
	②	進藤　真人 髙橋　悦子	秋田	湯沢卓連
	③	大田原　保 神子島久美子	福島	TISS

401　15:30～　17コート　審判　301敗者

3グループ　6日11:00～　22コート

	①	由利　英治 小原奈保子	秋田	スカイ倶楽部	
6	②	滑川　公哉 菊地　信子	岩手	北斗TTC	
	③	佐藤　正治 二瓶眞由美	福島	会津クラブ	

203　18コート　審判102敗者　14:30～

7グループ　第2位

7				

102　14:00～18コート　審判3G1位

4グループ　6日11:00～　23コート

	①	佐藤　好則 玉應トミ子	福島	たんぽぽ
8	②	渡邊　一博 山本　裕子	山形	スマイル会
	③	斉藤　明 斉藤　秀子	青森	フレンズ五所川原

302　18コート　審判203敗者　15:00～

5グループ　6日11:00～　24コート

	①	佐々木初雄 新井美津江	福島	福島ラージ
9	②	古川　幸守 古川　玲子	岩手	一関クラブ
	③	遠藤　信也 沢　多美子	福島	GBいわき

103　14:00～19コート　審判6G1位

8グループ　第2位

10				

204　19コート　審判103敗者　14:30～

6グループ　6日11:00～　25コート

	①	宮野　次生 奥山　美紀	山形	ＫＴＹ栄光
11	②	角田　一善 橋谷田八代枝	福島	県北卓友会 クラブK
	③	川村　広 熊谷のり子	宮城	フェニックス Salix

＜試合順＞　1．②－③　2．①－③　3．①－②

混合ダブルス１３０　予選リーグ・決勝トーナメント（その２）

７グループ　6日11:00～　２６コート

12	①	伊藤　隆 鎌田多美子	秋田	スカイ倶楽部 チームG&B
	②	高橋　元志 千田美津子	岩手	北上クラブ
	③	二瓶　正勝 佐藤久美子	福島	大戸クラブ

審判104敗者　20コート　205　14:30～

４グループ　第２位

13			

審判7G1位　20コート　104　14:00～

１グループ　第２位

14			

審判205敗者　19コート　303　15:00～

８グループ　6日11:00～　３０コート

15	①	佐藤　邦美 大槻　京子	福島	竹馬クラブ 梅桜ラージ
	②	須藤　勇 三輪　あさ	秋田	大仙卓連
	③	秋葉　正昭 今野久美子	山形	スマイル会
	④	相原　健 永久保美保	福島	たんぽぽ

審判9G1位　21コート　105　14:00～

５グループ　第２位

16			

審判105敗者　21コート　206　14:30～

９グループ　6日11:00～　２７コート

17	①	尾崎　清志 川田　桂子	宮城	イースタンクラブ
	②	及川　初夫 菅原　清子	岩手	奥州クラブ
	③	森　隆茂 笹木　輝美	福島	福島ラージ

402　15:30～　１９コート　審判　３０３　敗者

１０グループ　6日11:00～　２８コート

		庄司　仁 庄司　香	秋田	秋田卓球会館	①
18		大波　敏昭 渡部寿美子	福島	会津クラブ	②
		近藤　純一 紺野　郁子	岩手	水沢みなみ	③

207　23コート　審判202敗者　14:30～

６グループ　第２位

					19

304　20コート　審判207敗者　15:00～

２グループ　第２位

					20

106　22コート　審判11G1位　14:00～

３グループ　第２位

					21

208　22コート　審判106敗者　14:30～

１１グループ　6日11:00～　２９コート

		工藤　豊秀 杉山千鶴代	青森	チームナラオカ	①
22		岸　進 岸　和子	山形	スマイル会	②
		堀内　邦康 荒木　良子	福島	相馬ラージ	③

＜試合順＞　1．②―③　2．①―③　3．①―②

決勝戦

（その１）

501　16:00～１８コート　審判は401敗者

（その２）

混合ダブルス１４０　予選リーグ・決勝トーナメント

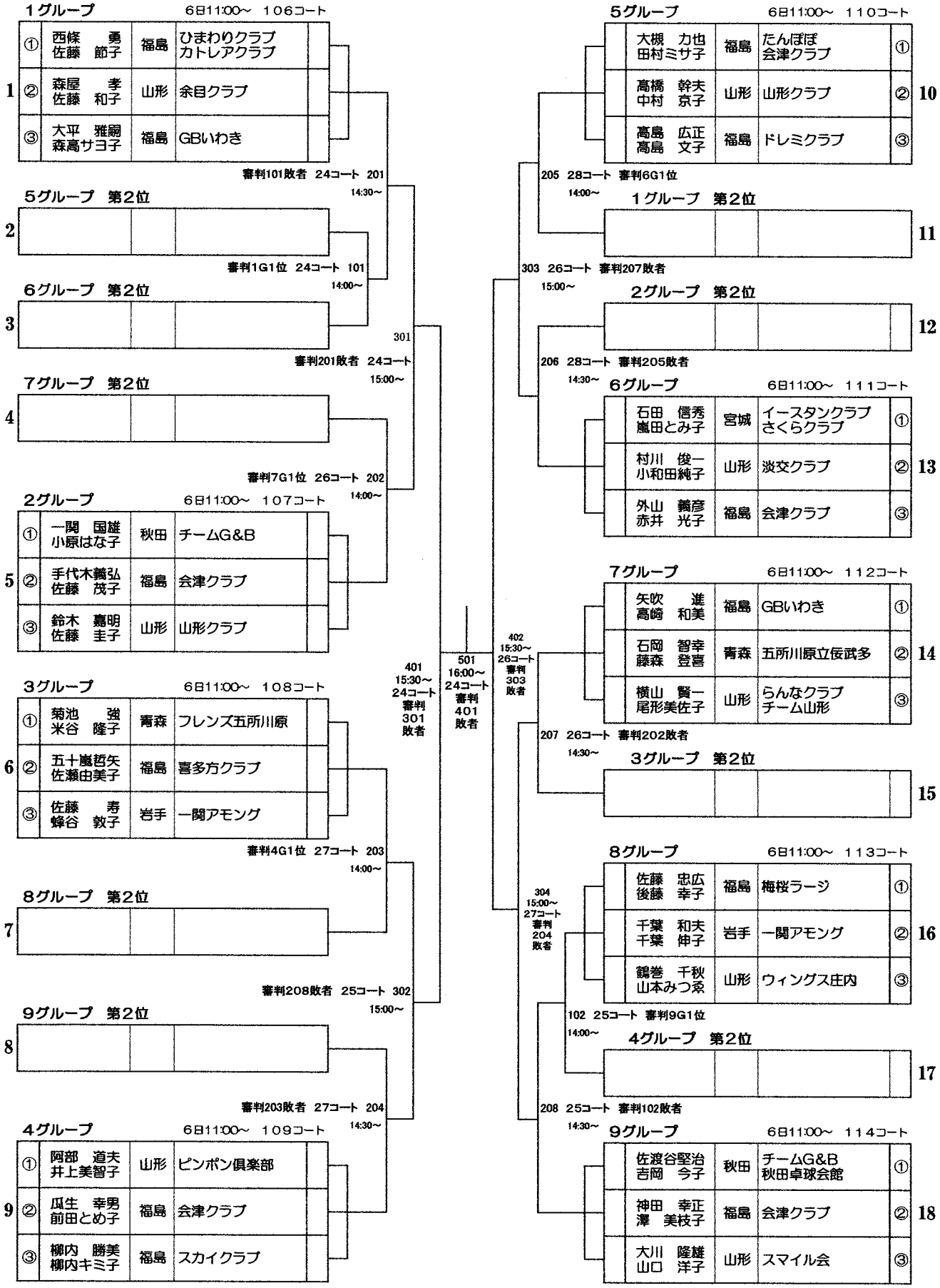

＜試合順＞　1．②－③　2．①－③　3．①－②

混合ダブルス１５０　予選リーグ・決勝トーナメント

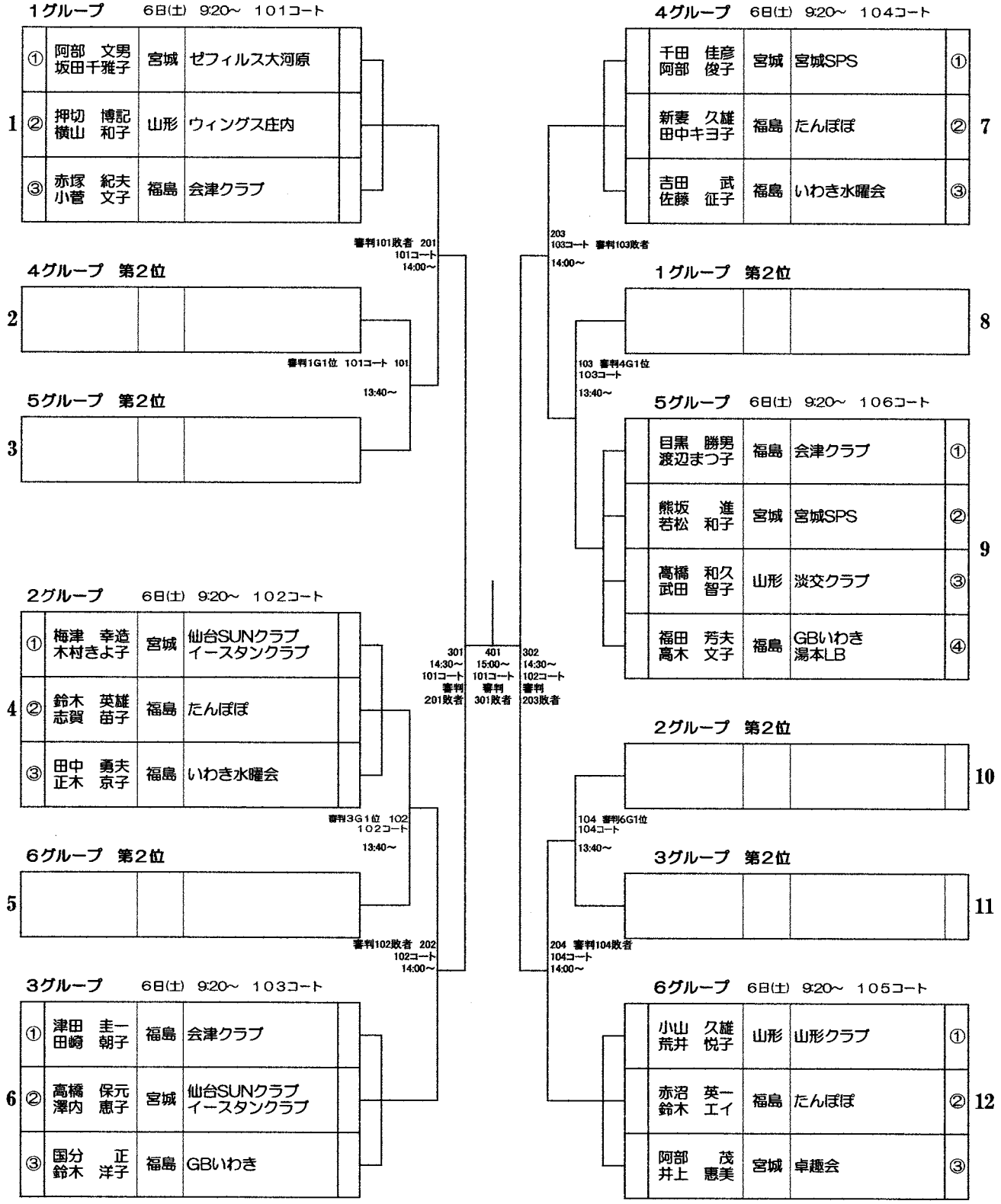

＜試合順＞３組の場合　１．②－③　２．①－③　３．①－②

４組の場合　１．①－④　２．②－③　３．①－③　４．②－④　５．③－④　６．①－②

男子シングルス４０　予選リーグ・決勝トーナメント

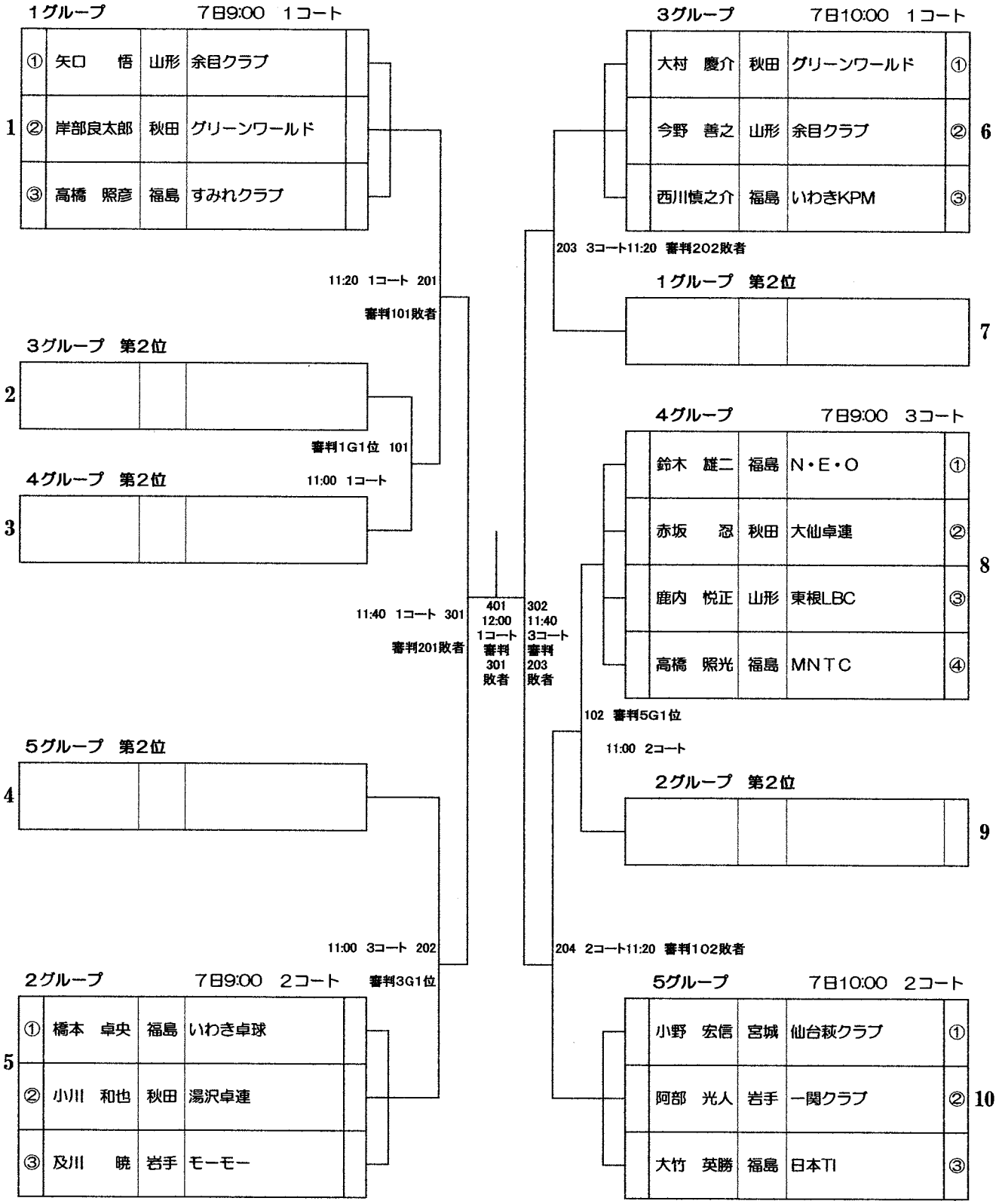

＜試合順＞３組の場合　1．②−③　2．①−③　3．①−②

４組の場合　1．①−④　2．②−③　3．①−③　4．②−④　5．③−④　6．①−②

男子シングルス５０　予選リーグ・決勝トーナメント

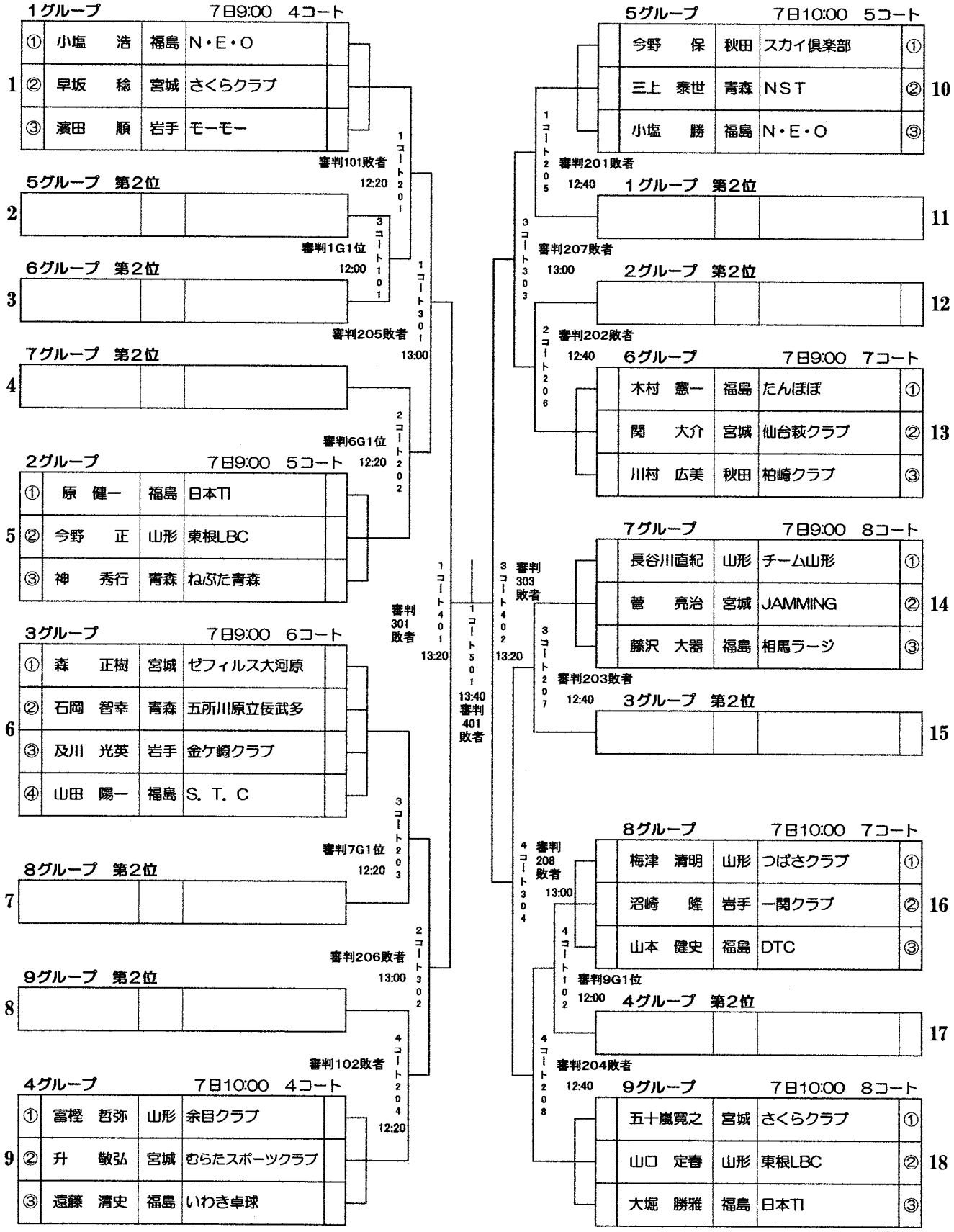

<試合順>３リーグ　1. ②−③　2. ①−③　3. ①−②
４リーグ　1. ②−③　2. ①−④　3. ②−④　4. ①−③　5. ③−④　6. ①−②

男子シングルス６０　予選リーグ・決勝トーナメント

1グループ　7日9:00　9コート

1	①	佐藤　弘仁	秋田	大仙卓連
	②	佐藤　祐一	福島	坂下クラブ
	③	滑川　公哉	岩手	北斗TTC

5グループ　第2位

2			

審判5G1位　5コート　101　12:00

6グループ　第2位

3			

審判105敗者　5コート　201　12:40

2グループ　7日9:00　10コート

4	①	志賀　芳雄	福島	たんぽぽ
	②	鈴木　好	宮城	ゼフィルス大河原
	③	菊地　祐	岩手	奥州クラブ

審判6G1位　6コート　102　12:00

3グループ　7日9:00　11コート

5	①	内村　隆志	青森	ねぶた青森
	②	米山　貴之	福島	会津クラブ
	③	石澤美智春	福島	たんぽぽ

7グループ　第2位

6			

審判7G1位　7コート103　12:00

8グループ　第2位

7			

審判106敗者　6コート　202　12:40

4グループ　7日9:00　12コート

8	①	戸沢　浩喜	秋田	大仙卓連
	②	藤村　一夫	岩手	北斗TTC
	③	佐藤　邦美	福島	竹馬クラブ

301　13:00　5コート　審判　201　敗者

401　13:20　5コート　審判　301　敗者

302　13:00　7コート　審判　203　敗者

5グループ　7日10:00　9コート

9		佐々木伸人	岩手	モーモー	①
		五十嵐秀一	福島	南郷クラブ	②
		佐波　伸俊	福島	いわきKPM	③

105　5コート　審判101敗者　12:20

1グループ　第2位

10				

203　7コート　審判107敗者　12:40

2グループ　第2位

11				

106　6コート　審判102敗者　12:20

6グループ　7日10:00　10コート

12		髙橋　寿	宮城	イースタンクラブ	①
		鈴木　勇人	福島	会津クラブ	②
		石川　克哉	岩手	一関クラブ	③

7グループ　7日10:00　11コート

13		石井　博雄	秋田	秋田卓球会館	①
		森　力	福島	DTC	②
		茂庭　文仁	岩手	一関クラブ	③

107　7コート　審判103敗者　12:20

3グループ　第2位

14				

204　8コート　審判108敗者　12:40

4グループ　第2位

15				

108　8コート　審判104敗者　12:20

8グループ　7日10:00　12コート

16		太田　昭博	秋田	秋田ノースクラブ	①
		髙橋　元志	岩手	北上クラブ	②
		馬場　光夫	福島	南郷クラブ	③

＜試合順＞　1．②−③　2．①−③　3．①−②

男子シングルス６５　予選リーグ・決勝トーナメント（その１）

1グループ　7日11:00　4コート

1	①	吉野　雅之	山形	つばさクラブ
	②	磯谷　衛	福島	会津クラブ
	③	古川　幸守	岩手	一関クラブ

審判108敗者　12:40

12グループ　第2位

2				

審判8G1位　12:00

13グループ　第2位

3				

2グループ　7日11:00　5コート

4	①	相原　健	福島	たんぽぽ
	②	平間　政彦	宮城	ゼフィルス大河原
	③	板垣　巌	山形	天童クラブ

審判9G1位　12:00

14グループ　第2位

5				

審判109敗者　12:40

15グループ　第2位

6				

審判10G1位　12:00

3グループ　7日11:00　6コート

7	①	由利　英治	秋田	スカイ倶楽部
	②	工藤　豊秀	青森	チームナラオカ
	③	花輪　和齢	福島	会津クラブ

9コート201　16コート101　13:20 審判205敗者　9コート301　10コート102　10コート202　11コート103

9コート401　13:40 審判301敗者

4グループ　7日11:00　7コート

		千田　司	岩手	奥州クラブ	①
		川村　広	宮城	フェニックス	② 8
		中江　義昭	福島	相馬ラージ	③

12コート104　12:00 審判11G1位

8グループ　第2位

					9

11コート203　12:40 審判110敗者

9グループ　第2位

					10

13コート105　12:00 審判12G1位

5グループ　7日11:00　8コート

		佐藤　繁和	山形	酒田クラブ	①
		有村　洋一	福島	会津クラブ	② 11
		鈴木　弘	秋田	大仙卓連	③

ポラッサダロウ　山形　東根LBC

10コート302　13:20 審判206敗者

6グループ　7日11:00　9コート

		西條　勇	福島	ひまわりクラブ	①
		ポラッサダロウ	山形	東根LBC	② 12
		大樂　元信	福島	いわきKPM	③

14コート106　12:00 審判13G1位

10グループ　第2位

					13

18コート204　12:40 審判111敗者

11グループ　第2位

					14

15コート107　12:00 審判14G1位

7グループ　7日11:00　10コート

		神山　義弘	岩手	北斗TTC	①
		岸　進	山形	スマイル会	② 15
		佐藤　正治	福島	会津クラブ	③

＜試合順＞　1．②−③　2．①−③　3．①−②

男子シングルス６５　予選リーグ・決勝トーナメント（その２）

8グループ　7日11:00　11コート

16	①	齋藤　茂	山形	東根LBC
	②	及川　初夫	岩手	奥州クラブ
	③	渡部　秀寿	福島	会津クラブ

審判101敗者　12:20　9コート108

4グループ　第2位

17				

審判201敗者　13:00　9コート205

5グループ　第2位

18				

審判102敗者　12:20　10コート109

9グループ　7日11:00　12コート

19	①	古谷　秀一	秋田	チームG&B
	②	野矢　三男	福島	竹馬クラブ
	③	秋葉　正昭	山形	スマイル会

10グループ　7日11:00　13コート

20	①	尾崎　清志	宮城	イースタンクラブ
	②	矢吹　進	福島	GBいわき
	③	赤塚　嘉知	山形	天童クラブ

審判103敗者　12:20　11コート110

6グループ　第2位

21				

審判202敗者　13:00　10コート206

7グループ　第2位

22				

審判104敗者　12:20　12コート111

11グループ　7日11:00　14コート

23	①	奈良岡克彦	青森	チームナラオカ
	②	互野　勝則	岩手	北上クラブ
	③	鈴木　英志	福島	会津クラブ

13:20 審判207敗者　11コート303

11コート402　13:40　審判303敗者

12グループ　7日11:00　15コート

		渡辺　求	秋田	大仙卓連	①
		阿部　道夫	山形	ピンポン倶楽部	② 24
		松坂　秀一	福島	福島ラージ	③

13コート112　12:20　審判105敗者

2グループ　第2位

					25

11コート207　13:00　審判203敗者

1グループ　第2位

					26

14コート113　12:20　審判106敗者

13グループ　7日11:00　16コート

		門間　康治	宮城	宮城SPS	①
		最上　博之	山形	山形クラブ	② 27
		菅原　弦	福島	会津クラブ	③

12コート304　13:20 審判208敗者

14グループ　7日11:00　17コート

		坂本　芳博	青森	むつ木曜クラブ	①
		堀内　邦康	福島	相馬ラージ	② 28
		斎藤　修司	岩手	一関クラブ	③

15コート114　12:20　審判107敗者

3グループ　第2位

					29

12コート208　13:00　審判204敗者

15グループ　7日11:00　18コート

		斉藤　滋	宮城	仙台萩クラブ	①
		鈴木　正則	福島	S. T. C	② 30
		鎌形　喜通	福島	いわきKPM	③

＜試合順＞　1．②―③　2．①―③　3．①―②

決勝戦

（その１）

9コート501　14:00　審判401敗者

（その２）

男子シングルス７０　予選リーグ・決勝トーナメント（その１）

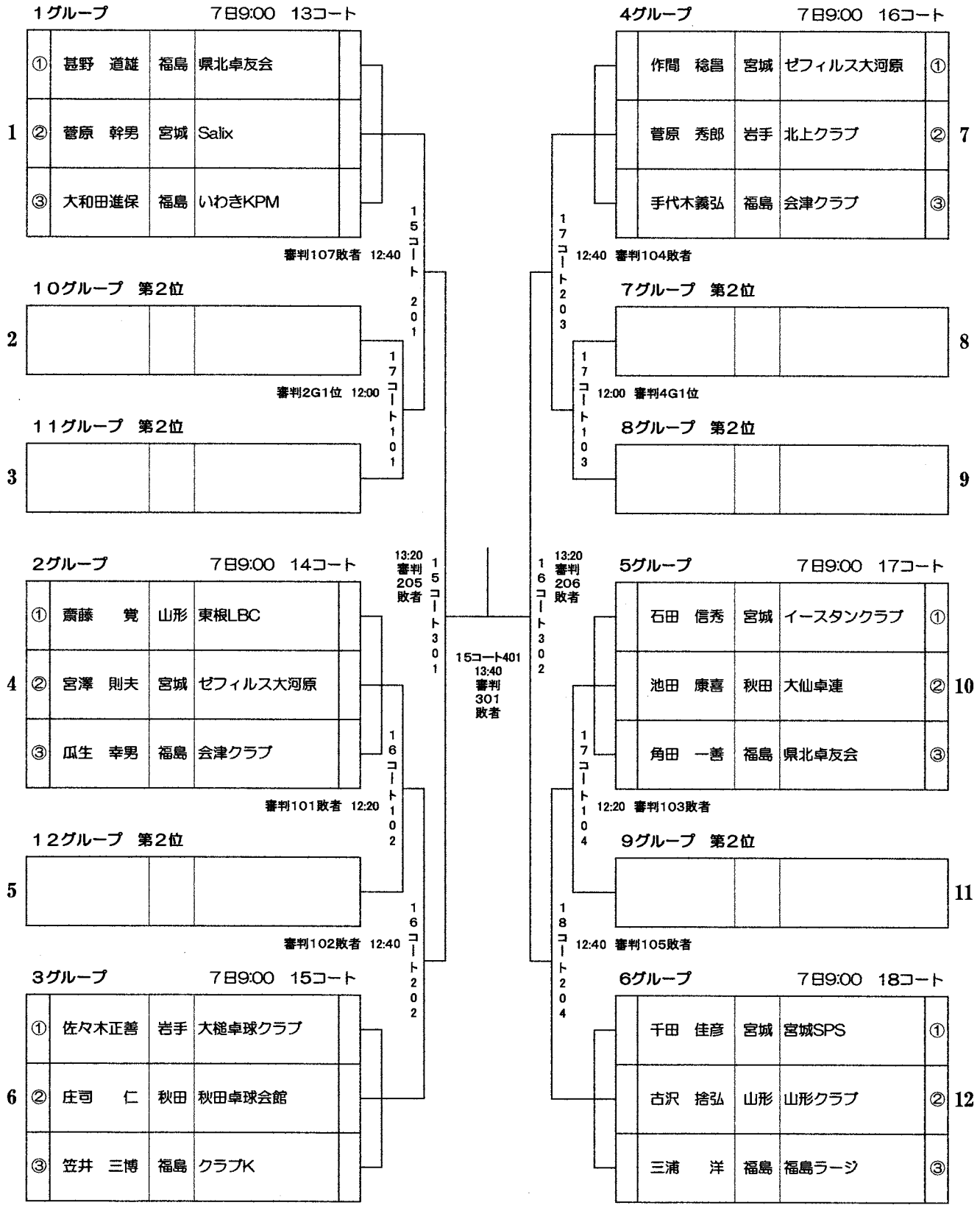

＜試合順＞　1．②−③　2．①−③　3．①−②

男子シングルス７０　予選リーグ・決勝トーナメント（その２）

7グループ　7日10:00　13コート

13	①	伊藤　隆	秋田	スカイ倶楽部
	②	森屋　孝	山形	余目クラブ
	③	柳内　勝美	福島	スカイクラブ

審判201敗者　13:00　15コート205

4グループ　第2位

14			

審判106敗者　12:20　18コート105

8グループ　7日10:00　14コート

15	①	半澤　伝	宮城	ゼフィルス大河原
	②	佐々木初雄	福島	福島ラージ
	③	髙橋　良道	岩手	北斗TTC

13:20 審判207敗者　17コート303

5グループ　第2位

16			

審判8G1位　12:00　18コート106

6グループ　第2位

17			

審判202敗者　13:00　16コート206

9グループ　7日10:00　15コート

18	①	横田　一郎	福島	会津クラブ
	②	田中　勝己	宮城	宮城SPS
	③	大竹　政行	福島	たんぽぽ

17コート402　13:40　審判303敗者

10グループ　7日10:00　16コート

19	①	遠藤　俊一	福島	会津クラブ
	②	中前　繁夫	岩手	大槌卓球クラブ
	③	髙橋　幹夫	山形	山形クラブ

13:00　審判203敗者　17コート207

1グループ　第2位

20			

12:20　審判108敗者　19コート107

11グループ　7日10:00　17コート

21	①	村上　竹彦	宮城	ゼフィルス大河原
	②	馬場　秀明	青森	チームナラオカ
	③	髙島　広正	福島	ドレミクラブ

13:20 審判208敗者　18コート304

2グループ　第2位

22			

12:00　審判11G1位　19コート108

3グループ　第2位

23			

13:00　審判204敗者　18コート208

12グループ　7日10:00　18コート

24	①	室瀬　哲之	青森	むつ木曜クラブ
	②	髙橋　信夫	山形	東根LBC
	③	斎藤　泰	福島	HOPES

＜試合順＞　1．②−③　2．①−③　3．①−②

決勝戦

（その１）

15コート501　14:00　審判401敗者

（その２）

男子シングルス７５　予選リーグ・決勝トーナメント

1グループ　7日11:00　20コート

1	①	宮野　次生	山形	ＫＴＹ栄光
	②	五十嵐哲矢	福島	喜多方クラブ
	③	阿部　　茂	宮城	卓趣会

審判5G1位 20コート 101 12:00

5グループ　第2位

2				

審判105敗者 20コート 201 12:40

6グループ　第2位

3				

審判6G1位 21コート 102 12:00

2グループ　7日11:00　21コート

4	①	佐藤　　実	秋田	にかほラージ
	②	渡辺信一郎	福島	HOPES
	③	大川　隆雄	山形	スマイル会

3グループ　7日11:00　22コート

5	①	福島　孝一	福島	会津クラブ
	②	千葉　和夫	岩手	一関アモング
	③	大原　一徳	山形	山形クラブ

審判7G1位 22コート 103 12:00

7グループ　第2位

6				

審判106敗者 21コート 202 12:40

8グループ　第2位

7				

審判8G1位 23コート 104 12:00

4グループ　7日11:00　23コート

8	①	市川　芳章	山形	スマイル会
	②	菊池　　強	青森	フレンズ五所川原
	③	佐藤　敏夫	福島	スカイクラブ

301 13:20 20コート 審判 203敗者

401 13:40 20コート 審判 301 敗者

302 13:20 22コート 審判 204 敗者

5グループ　7日11:00　24コート

9		渡邊　政廣	山形	スマイル会	①
		井口　武志	福島	会津クラブ	②
		熊谷　民治	山形	天童クラブ	③

105 20コート 審判101敗者 12:20

1グループ　第2位

10				

203 20コート 審判201敗者 13:00

2グループ　第2位

11				

106 21コート 審判102敗者 12:20

6グループ　7日11:00　25コート

12		佐藤　忠広	福島	梅桜ラージ	①
		阿部　文男	宮城	ゼフィルス大河原	②
		横山　賢一	山形	らんなクラブ	③

7グループ　7日11:00　26コート

13		佐藤　　寿	岩手	一関アモング	①
		鈴木　哲雄	山形	スマイル会	②
		村川　俊一	山形	淡交クラブ	③

107 22コート 審判103敗者 12:20

3グループ　第2位

14				

204 21コート 審判202敗者 13:00

4グループ　第2位

15				

108 23コート 審判104敗者 12:20

8グループ　7日11:00　27コート

16		小山　久雄	山形	山形クラブ	①
		神田　幸正	福島	会津クラブ	②
		石山　勘一	山形	米沢卓愛会	③

＜試合順＞３組の場合　1．②－③　2．①－③　3．①－②
　　４組の場合　1．①－④　2．②－③　3．①－③　4．②－④　5．③－④　6．①－②

男子シングルス８０　予選リーグ・決勝トーナメント

1グループ　7日9:00　24コート

1	①	津田　圭一	福島	会津クラブ
	②	冨樫　睦雄	宮城	ゼフィルス大河原
	③	赤沼　英一	福島	たんぽぽ

4グループ　7日10:00　24コート

	伊藤　昌夫	福島	TISS	①
	熊坂　進	宮城	宮城SPS	② 7
	山地　清士	福島	ドレミクラブ	③

4グループ　第2位　審判103敗者101コート　201　12:40

2			

審判5G1位　101コート　101　12:00

5グループ　第2位

3			

203　101コート　審判201敗者　13:00

1グループ　第2位

			8

103　101コート　審判101敗者　12:20

5グループ　7日9:00　27コート

	佐藤　正幸	秋田	大仙卓連	①
	吉田　武	福島	いわき水曜会	②
	目黒　勝男	福島	会津クラブ	③ 9
	佐々木英雄	福島	ドレミクラブ	④

2グループ　7日9:00　25コート

4	①	山本　光男	福島	たんぽぽ
	②	高橋　和久	山形	淡交クラブ
	③	田中　勇夫	福島	いわき水曜会

審判104敗者　102コート　102　12:20

6グループ　第2位

5			

審判102敗者102コート　202　12:40

3グループ　7日9:00　26コート

6	①	高橋　正義	秋田	西目クラブ
	②	福田　芳夫	福島	GBいわき
	③	佐原　昌幸	福島	ドレミクラブ

301　13:20　101コート　審判203敗者

401　13:40　101コート　審判301敗者

302　13:20　102コート　審判204敗者

2グループ　第2位

			10

104　102コート　審判2G1位　12:40

3グループ　第2位

			11

204　102コート　審判202敗者　13:00

6グループ　7日10:00　25コート

	大久保　宏	宮城	仙台萩クラブ	①
	鈴木　英雄	福島	たんぽぽ	② 12
	国分　正	福島	GBいわき	③

＜試合順＞３組の場合　1．②－③　2．①－③　3．①－②

４組の場合　1．①－④　2．②－③　3．①－③　4．②－④　5．③－④　6．①－②

女子シングルス４０　予選リーグ・決勝トーナメント

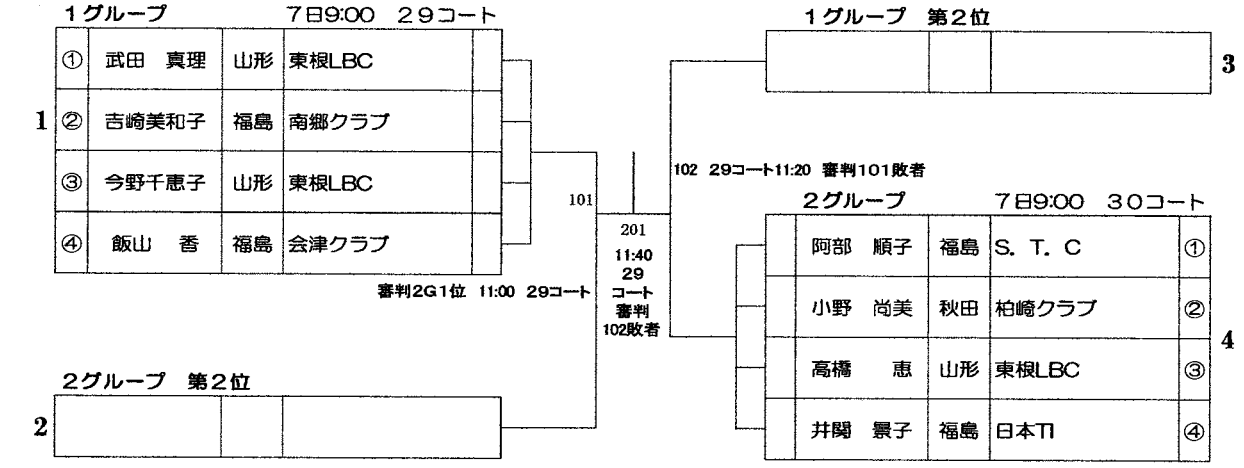

＜試合順＞　１．①－④　２．②－③　３．①－③　４．②－④　５．③－④　６．①－②

女子シングルス５０　予選リーグ・決勝トーナメント

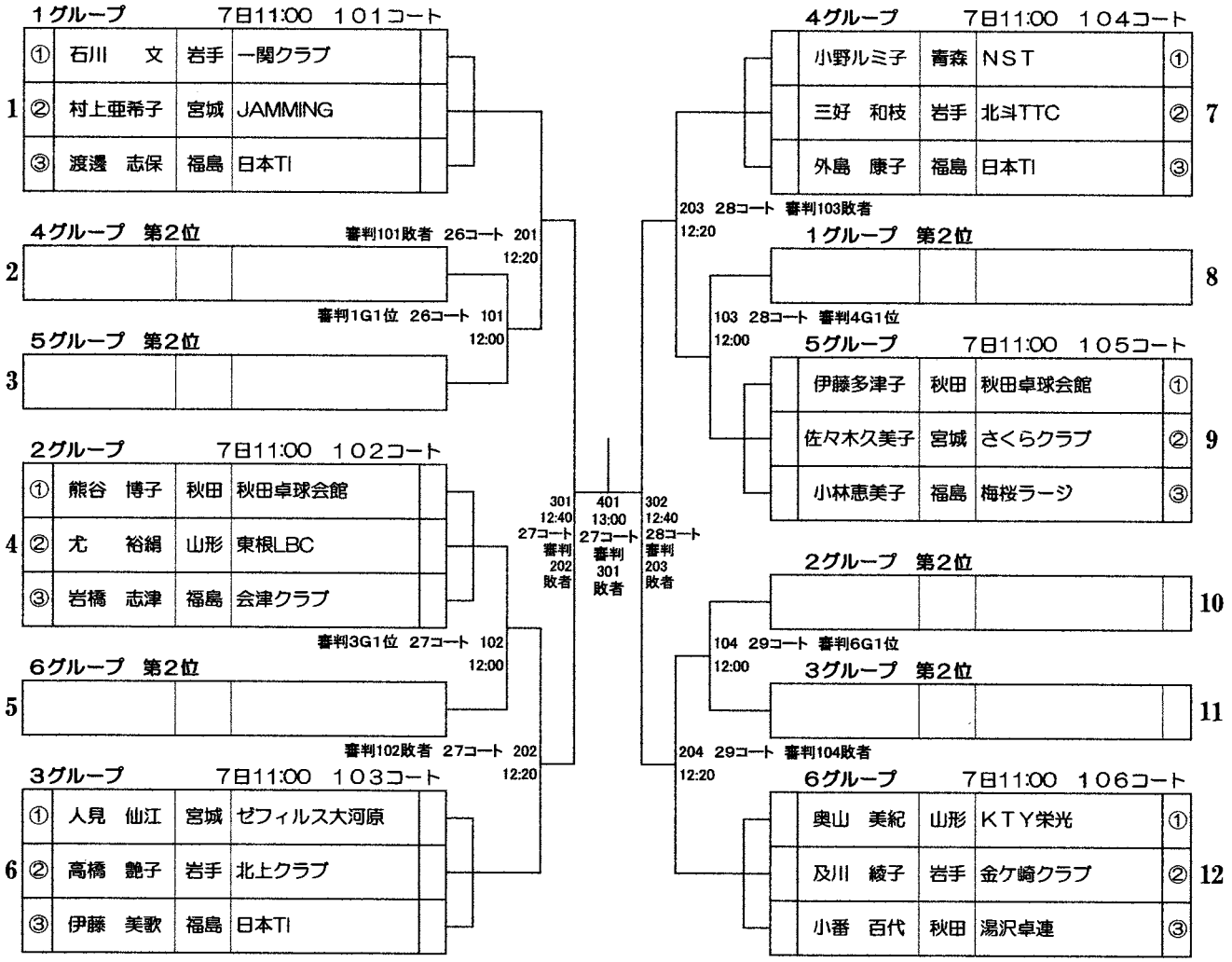

＜試合順＞　１．②－③　２．①－③　３．①－②

女子シングルス６０　予選リーグ・決勝トーナメント

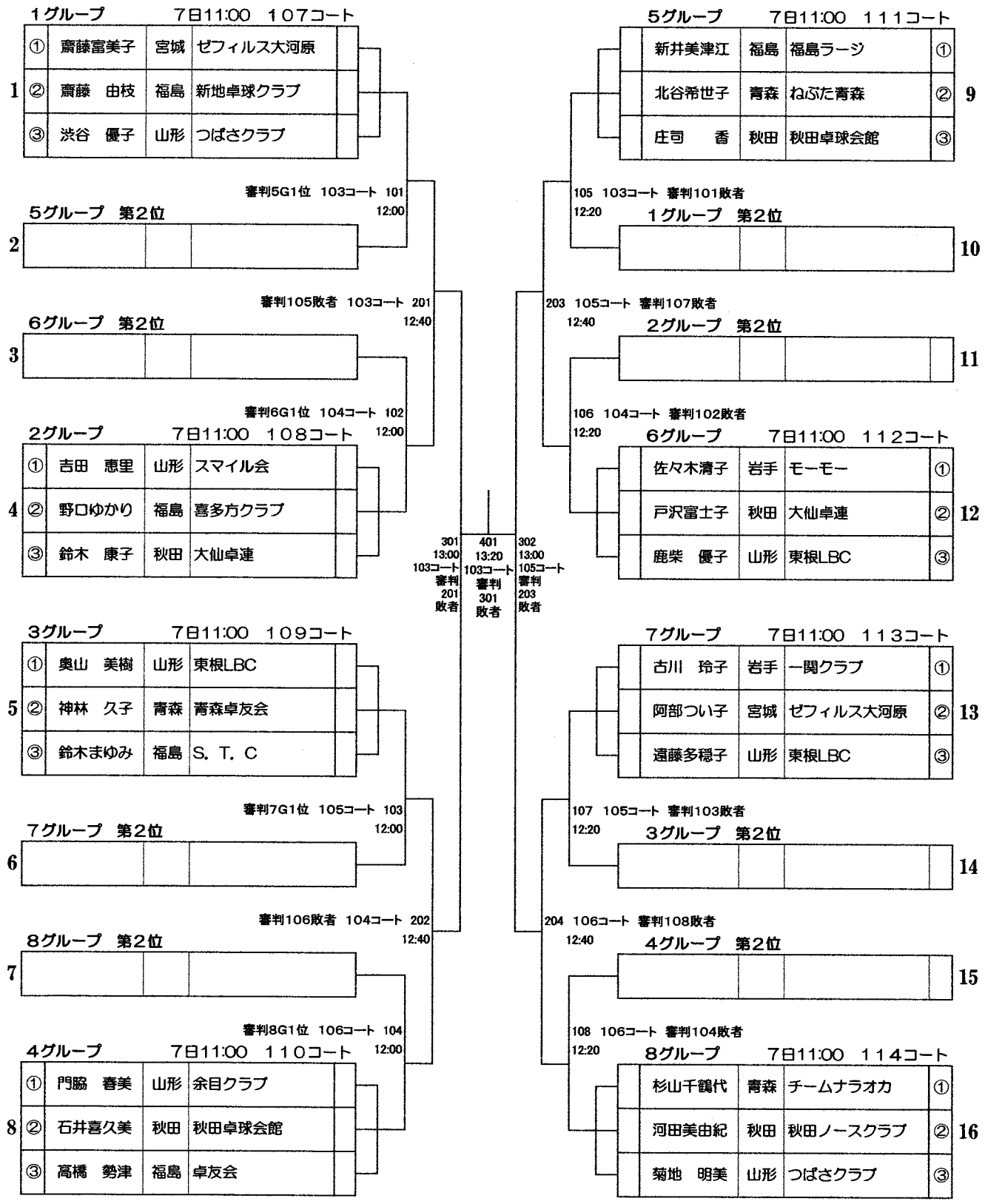

<試合順>　1．②―③　2．①―③　3．①―②

女子シングルス６５　予選リーグ・決勝トーナメント

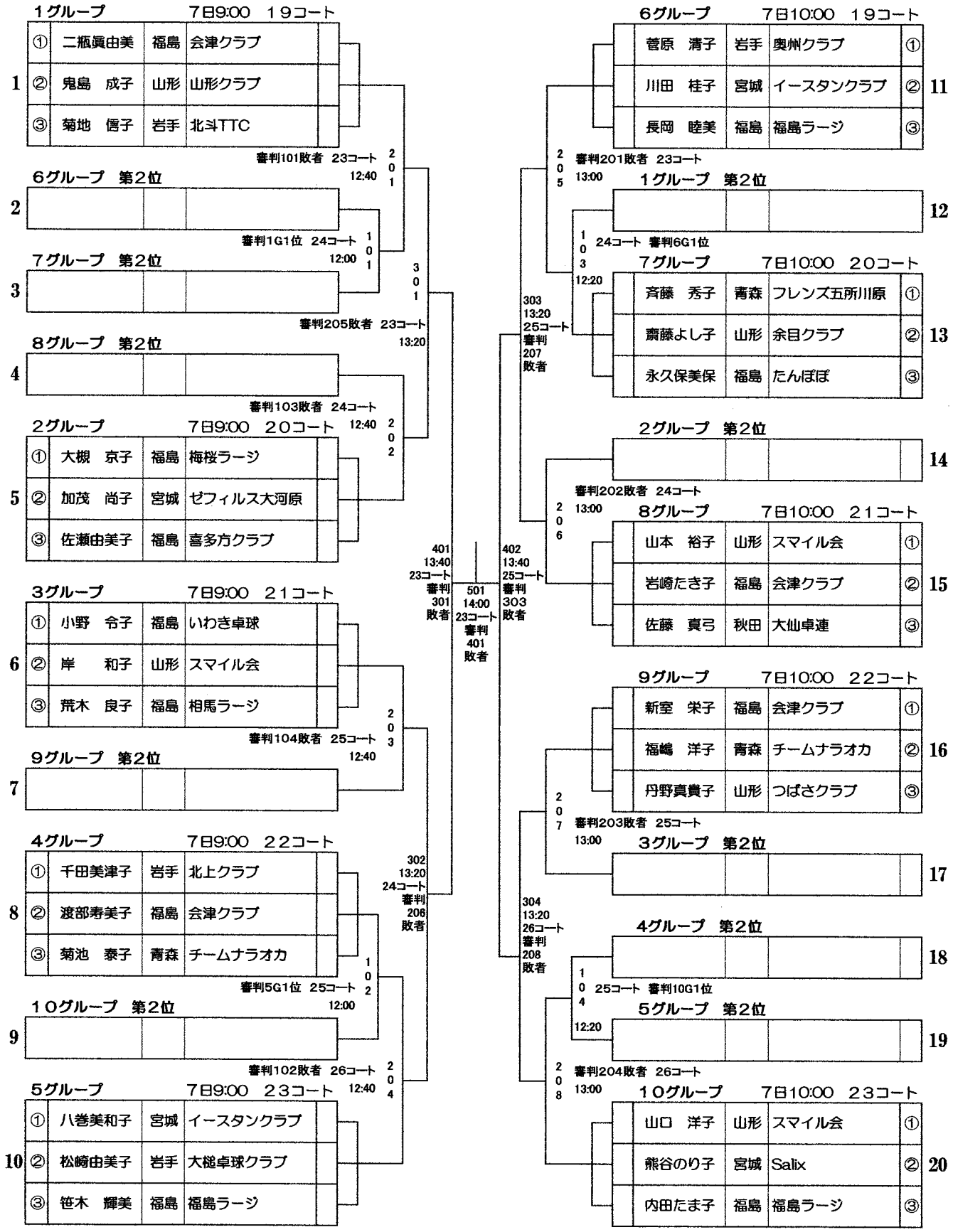

<試合順>　1．②−③　2．①−③　3．①−②

女子シングルス７０　予選リーグ・決勝トーナメント（その１）

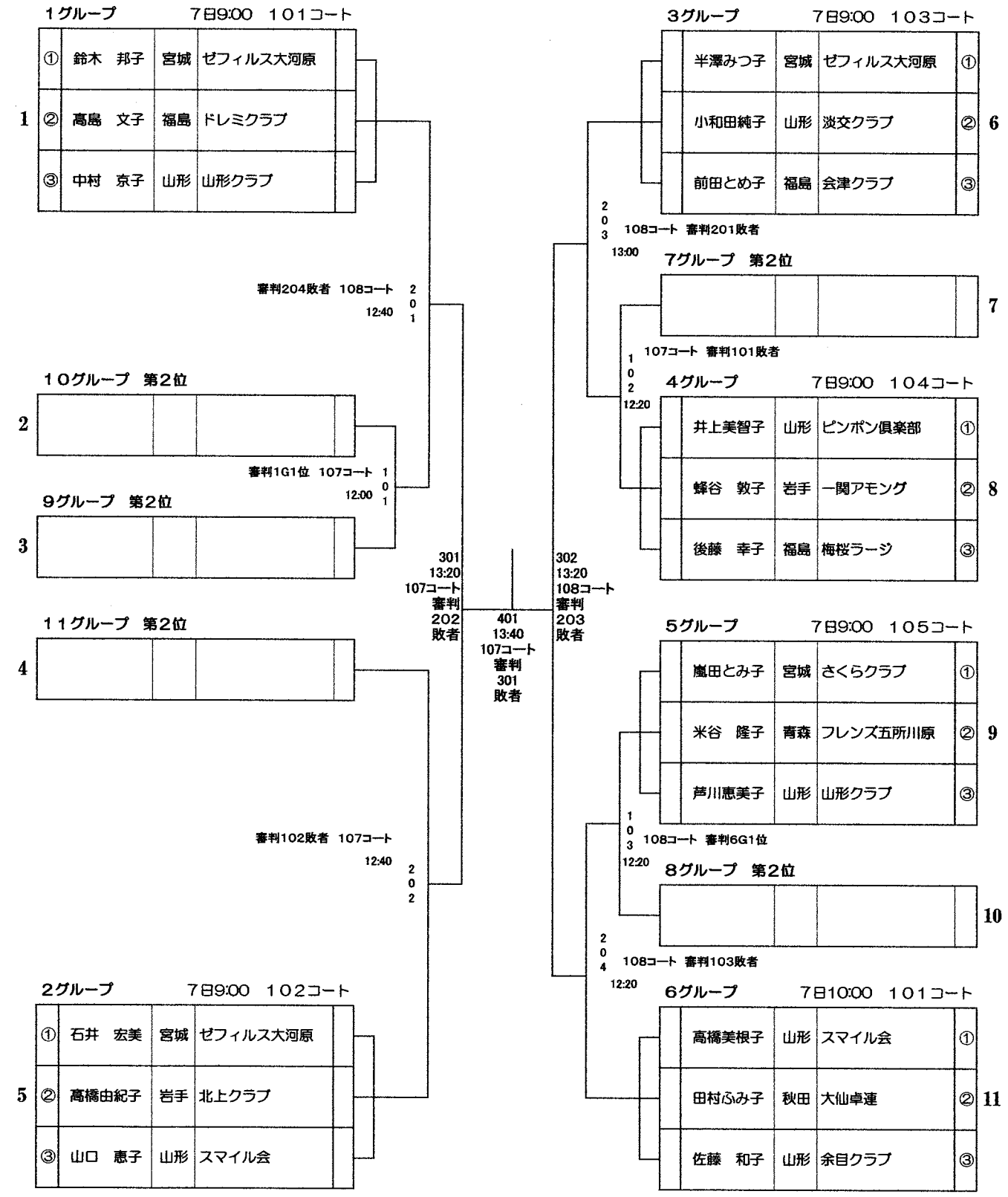

<試合順3人>　1. ②−③　2. ①−③　3. ①−②

女子シングルス７０　予選リーグ・決勝トーナメント（その２）

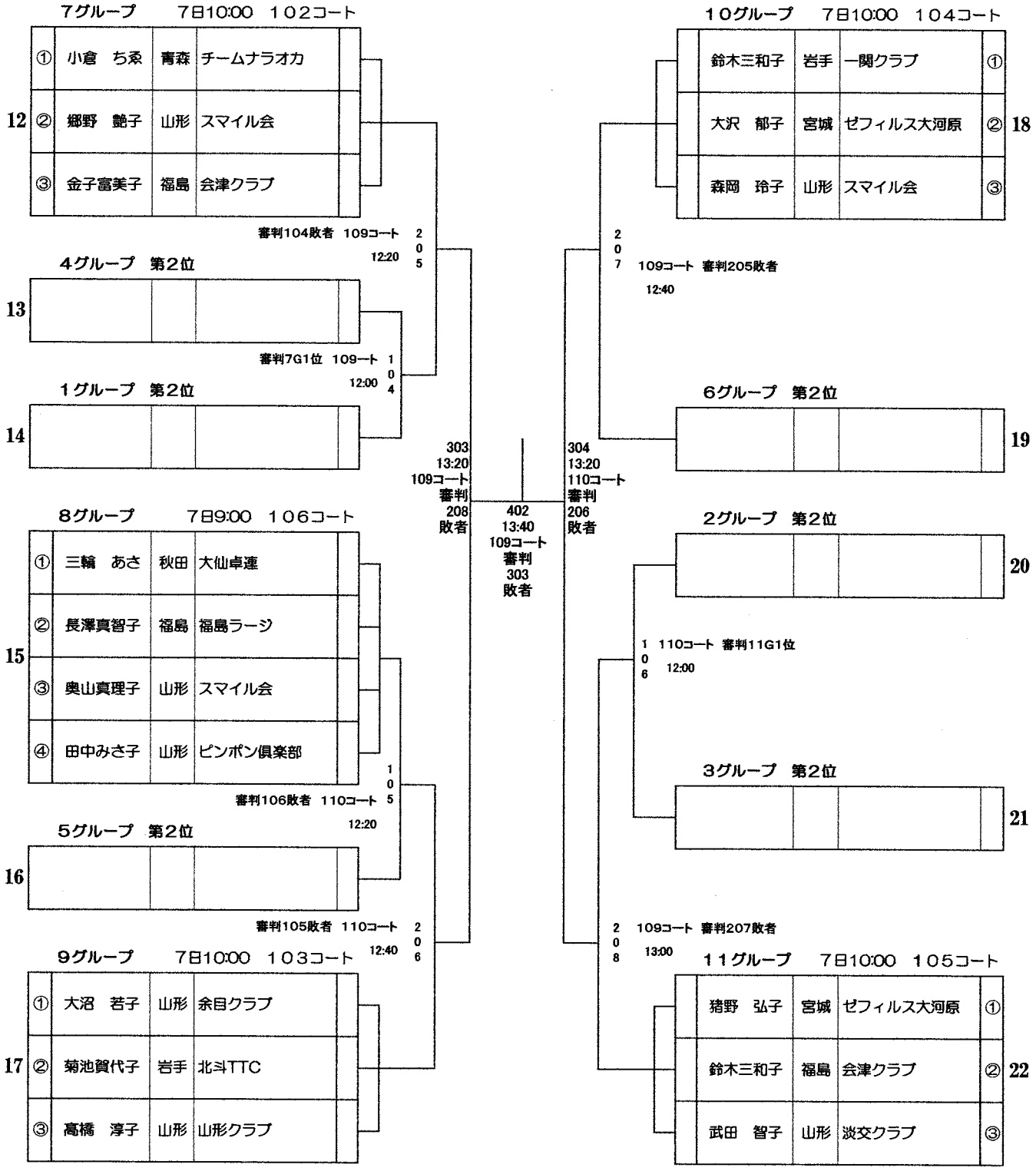

＜試合順３人＞　１．②－③　２．①－③　３．①－②
＜試合順４人＞　１．①－④　２．②－③　３．①－③　４．②－④　５．③－④　６．①－②

決勝戦

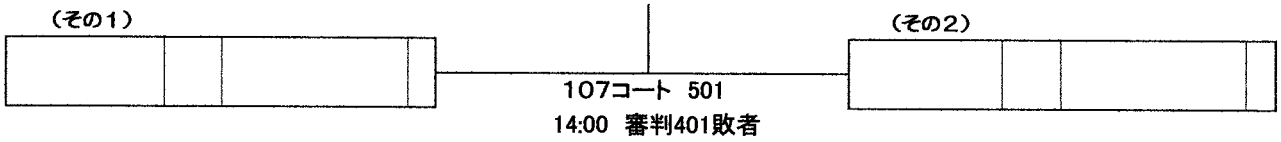

女子シングルス７５　予選リーグ・決勝トーナメント

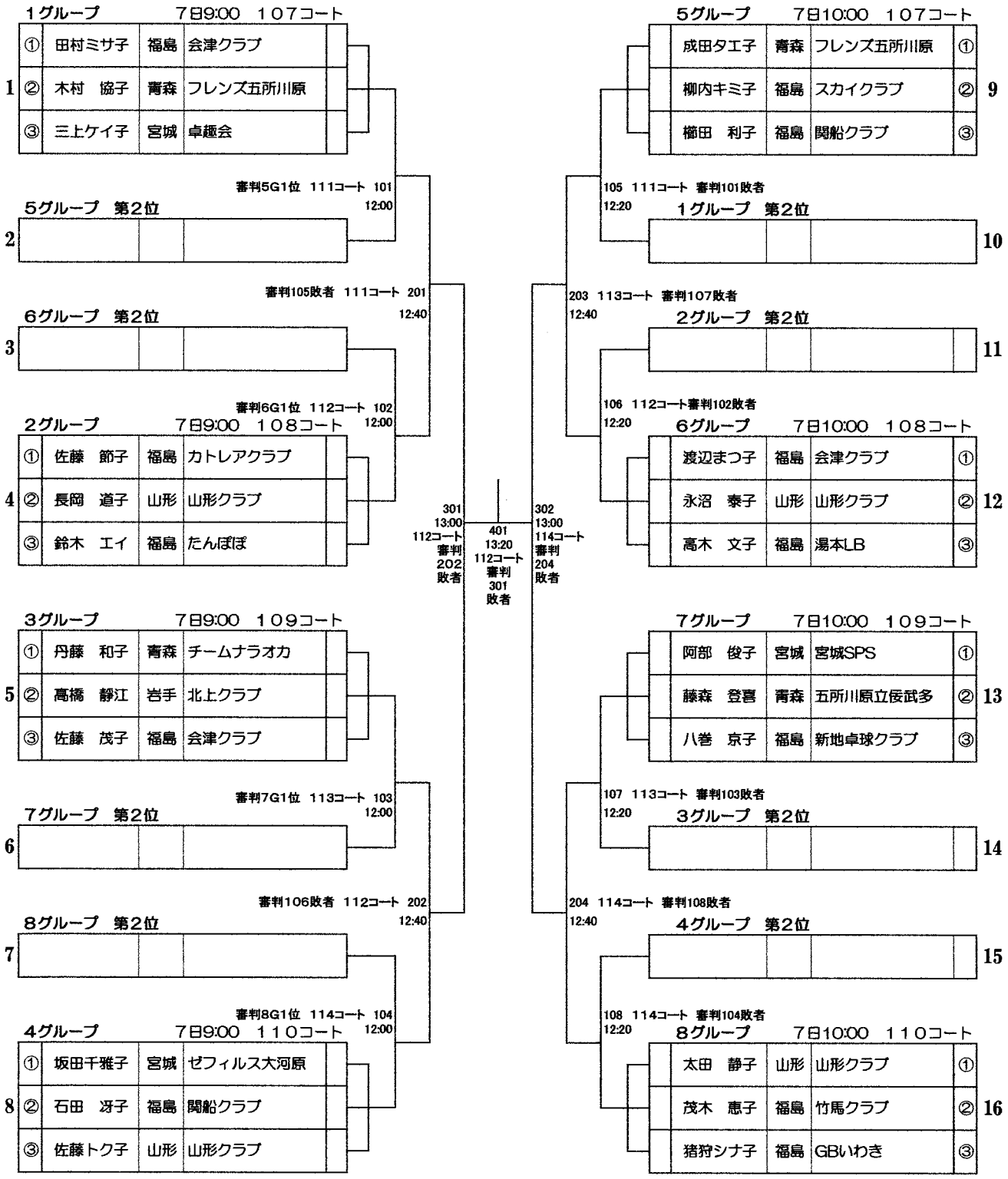

<試合順>　1．②−③　2．①−③　3．①−②

女子シングルス８０　予選リーグ・決勝トーナメント

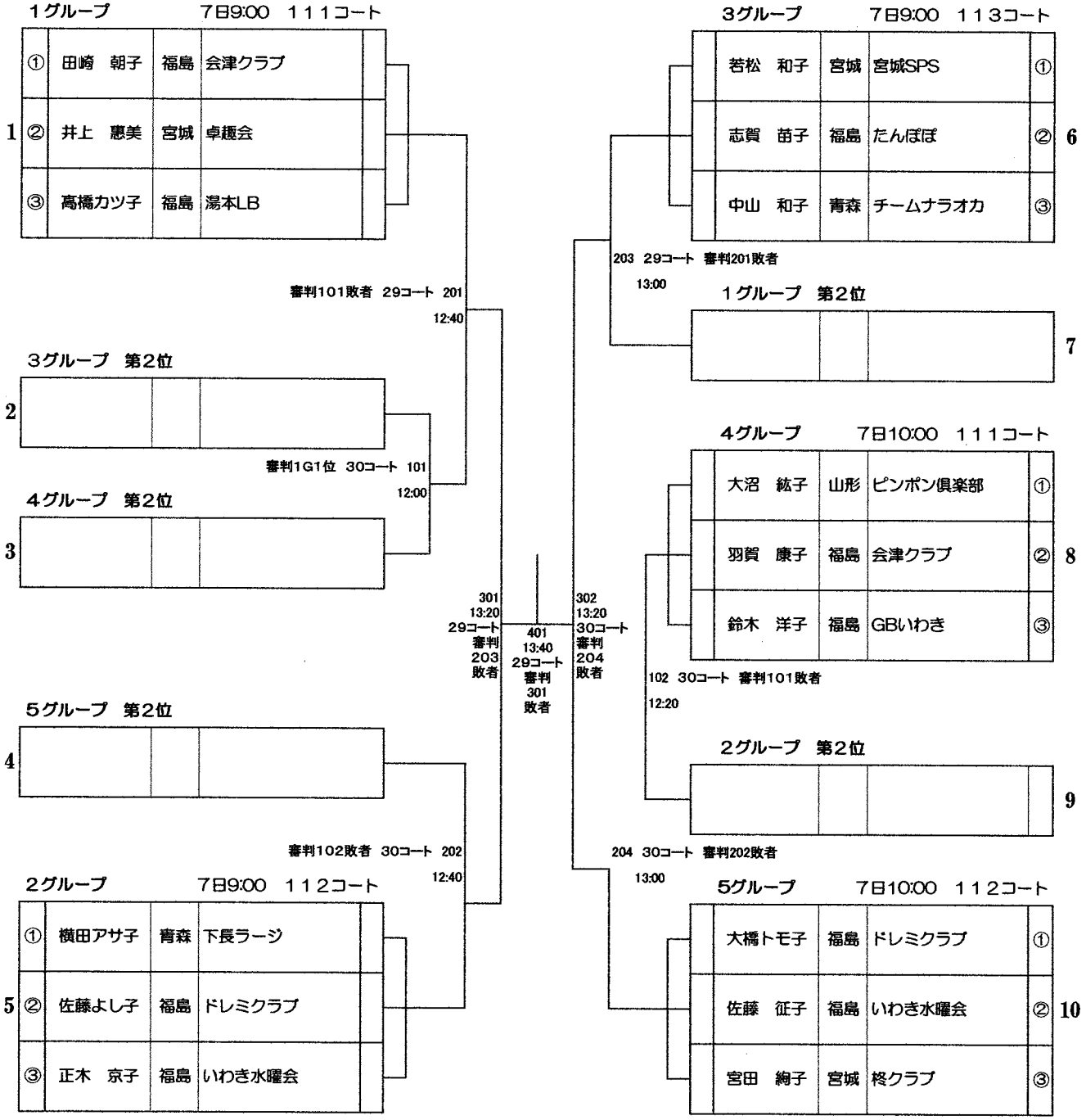

<試合順>

1．②−③　2．①−③　3．①−②

参加選手名簿一覧 ①

No.	氏名	県名	チーム名	団	複	単	No.	氏名	県名	チーム名	団	複	単
1	室瀬 哲之	青森	むつ木曜クラブ	－	130男	70男	71	船木美津子	秋田	チームG&B	2	140女	－
2	坂本 芳博	青森	むつ木曜クラブ	－	130男	65男	72	鎌田多美子	秋田	チームG&B	2	130混	－
3	笹森 愼一	青森	フレンズ五所川原	2	150男	－	73	後藤るり子	秋田	チームG&B	2	140女	－
4	菊池 強	青森	フレンズ五所川原	2	140混	75男	74	小原はな子	秋田	チームG&B	2	140混	－
5	松木 武	青森	フレンズ五所川原	2	150男	－	75	佐々木直美	秋田	チームG&B	－	120混	－
6	斉藤 明	青森	フレンズ五所川原	2	130混	－	76	吉岡 今子	秋田	秋田卓球会館	－	140混	－
7	木村 協子	青森	フレンズ五所川原	2	150女	75女	77	石井 博雄	秋田	秋田卓球会館	－	120混	－
8	成田タエ子	青森	フレンズ五所川原	2	150女	75女	78	石井喜久美	秋田	秋田卓球会館	－	120混	60女
9	米谷 隆子	青森	フレンズ五所川原	2	140混	70女	79	庄司 仁	秋田	秋田卓球会館	－	130混	70男
10	斉藤 秀子	青森	フレンズ五所川原	2	130混	65女	80	庄司 香	秋田	秋田卓球会館	－	130混	60女
11	三上 泰世	青森	NST	－	100混	50男	81	熊谷 博子	秋田	秋田卓球会館	－	100女	50女
12	小野ルミ子	青森	NST	－	100混	50女	82	伊藤多津子	秋田	秋田卓球会館	－	100女	50女
13	石岡 智幸	青森	五所川原立佞武多	－	140混	50男	83	高橋 正義	秋田	西目クラブ	－	150男	80男
14	藤森 登喜	青森	五所川原立佞武多	－	140混	75女	84	佐藤 実	秋田	にかほラージ	－	150男	75男
15	神 秀行	青森	ねぶた青森	－	120男	50男	85	川村 広美	秋田	柏崎クラブ	－	100混	50男
16	内村 隆志	青森	ねぶた青森	－	120男	60男	86	小野 尚美	秋田	柏崎クラブ	－	100混	40女
17	北谷希世子	青森	ねぶた青森	－	120女	60女	87	大村 慶介	秋田	グリーンワールド	－	80男	40男
18	神林 久子	青森	青森卓友会	－	120女	60女	88	岸部良太郎	秋田	グリーンワールド	－	80男	40男
19	奈良岡克彦	青森	チームナラオカ	2	130混	65男	89	及川 暁	岩手	モーモー	－	80男	40男
20	工藤 豊秀	青森	チームナラオカ	2	130混	65男	90	濱田 順	岩手	モーモー	－	80男	50男
21	馬場 秀明	青森	チームナラオカ	2	－	70男	91	佐々木伸人	岩手	モーモー	－	120混	60男
22	杉山千鶴代	青森	チームナラオカ	2	130混	60女	92	佐々木清子	岩手	モーモー	－	120混	60女
23	福嶋 洋子	青森	チームナラオカ	2	140女	65女	93	千田 司	岩手	奥州クラブ	－	120男	65男
24	菊池 泰子	青森	チームナラオカ	2	－	65女	94	菊地 祐	岩手	奥州クラブ	－	120男	60男
25	小倉 ちゑ	青森	チームナラオカ	2	130混	70女	95	及川 初夫	岩手	奥州クラブ	－	130混	65男
26	丹藤 和子	青森	チームナラオカ	2	140女	75女	96	菅原 清子	岩手	奥州クラブ	－	130混	65女
27	中山 和子	青森	チームナラオカ	－	150女	80女	97	高橋 良道	岩手	北斗TTC	1	130男	70男
28	横田アサ子	青森	下長ラージ	－	150女	80女	98	神山 義弘	岩手	北斗TTC	1	120混	65男
29	戸沢 浩喜	秋田	大仙卓連A	2	120男	60男	99	藤村 一夫	岩手	北斗TTC	1	130男	60男
30	佐藤 弘仁	秋田	大仙卓連A	2	120男	60男	100	滑川 公哉	岩手	北斗TTC	1	130混	60男
31	池田 康喜	秋田	大仙卓連A	2	150男	70男	101	菊池賀代子	岩手	北斗TTC	1	130女	70女
32	三輪 あさ	秋田	大仙卓連A	2	130混	70女	102	菊地 信子	岩手	北斗TTC	1	130混	65女
33	鈴木 康子	秋田	大仙卓連A	2	120女	60女	103	三好 和枝	岩手	北斗TTC	1	120混	50女
34	戸沢富士子	秋田	大仙卓連A	2	120女	60女	104	山口 裕子	岩手	北斗TTC	1	130女	－
35	渡辺 求	秋田	大仙卓連B	2	130男	65男	105	千葉 和夫	岩手	一関アモング	－	140混	75男
36	菊地 英文	秋田	大仙卓連B	2	120混	－	106	千葉 伸子	岩手	一関アモング	－	140混	－
37	佐藤 正幸	秋田	大仙卓連B	2	150男	80男	107	佐藤 寿	岩手	一関アモング	－	140混	75男
38	鈴木 弘	秋田	大仙卓連B	2	130男	65男	108	蜂谷 敦子	岩手	一関アモング	－	140混	70女
39	田村ふみ子	秋田	大仙卓連B	2	130女	70女	109	近藤 純一	岩手	水沢みなみ	－	130混	－
40	佐藤 真弓	秋田	大仙卓連B	2	130女	65女	110	紺野 郁子	岩手	水沢みなみ	－	130混	－
41	菊地 文子	秋田	大仙卓連B	2	120混	－	111	菅原美恵子	岩手	水沢みなみ	－	130女	－
42	須藤 勇	秋田	大仙卓連	－	130混	－	112	及川ユウ子	岩手	水沢みなみ	－	130女	－
43	赤坂 忍	秋田	大仙卓連	－	100混	40男	113	中前 繁夫	岩手	大槌卓球クラブ	－	－	70男
44	近藤 金子	秋田	秋田ノースクラブ	－	100混	－	114	佐々木正善	岩手	大槌卓球クラブ	－	－	70男
45	太田 昭博	秋田	秋田ノースクラブ	－	120混	60男	115	松崎由美子	岩手	大槌卓球クラブ	－	－	65女
46	河田美由紀	秋田	秋田ノースクラブ	－	120混	60女	116	及川 光英	岩手	金ケ崎クラブ	－	100混	－
47	菅 真	秋田	湯沢卓連	2	150男	－	117	及川 綾子	岩手	金ケ崎クラブ	－	100混	－
48	石橋 俊一	秋田	湯沢卓連	2	150男	－	118	斎藤 修司	岩手	一関クラブ	1	130男	65男
49	伊藤 友弘	秋田	湯沢卓連	2	120男	－	119	古川 幸守	岩手	一関クラブ	1	130混	65男
50	進藤 真人	秋田	湯沢卓連	1	130混	－	120	石川 克哉	岩手	一関クラブ	1	130男	60男
51	本戸 卓也	秋田	湯沢卓連	1	120男	－	121	茂庭 文仁	岩手	一関クラブ	1	100男	60男
52	小川 和也	秋田	湯沢卓連	1	80混	40男	122	沼崎 隆	岩手	一関クラブ	－	100男	50男
53	津島ふき子	秋田	湯沢卓連	2	140女	－	123	阿部 光人	岩手	一関クラブ	－	－	40男
54	渡部 恵子	秋田	湯沢卓連	2	140女	－	124	鈴木三和子	岩手	一関クラブ	1	120女	70女
55	髙橋 悦子	秋田	湯沢卓連	2	130混	－	125	古川 玲子	岩手	一関クラブ	1	130混	60女
56	佐々木信子	秋田	湯沢卓連	1	100女	－	126	石川 文	岩手	一関クラブ	1	120女	50女
57	小番 百代	秋田	湯沢卓連	1	80混	50女	127	髙橋 元志	岩手	北上クラブ	2	130混	60男
58	佐藤 幸恵	秋田	湯沢卓連	1	100女	－	128	菅原 秀郎	岩手	北上クラブ	2	130男	70男
59	今野 保	秋田	スカイ倶楽部	1	100混	50男	129	互野 勝則	岩手	北上クラブ	2	120混	65男
60	由利 英治	秋田	スカイ倶楽部	1	130混	65男	130	都鳥 勇	岩手	北上クラブ	2	130男	－
61	伊藤 隆	秋田	スカイ倶楽部	1	130混	70男	131	髙橋 静江	岩手	北上クラブ	2	140女	75女
62	伊藤 栄子	秋田	スカイ倶楽部	1	－	－	132	髙橋由紀子	岩手	北上クラブ	2	140女	70女
63	小原奈保子	秋田	スカイ倶楽部	1	130混	－	133	千田美津子	岩手	北上クラブ	2	130混	65女
64	高橋かおる	秋田	スカイ倶楽部	1	100混	－	134	髙橋 艶子	岩手	北上クラブ	－	120混	50女
65	一関 国雄	秋田	チームG&B	2	140混	－	135	宮野 次生	山形	KTY栄光	－	130混	75男
66	佐渡谷堅治	秋田	チームG&B	2	140混	－	136	奥山 美紀	山形	KTY栄光	－	130混	50女
67	小野寺 芳	秋田	チームG&B	2	120混	－	137	阿部 道夫	山形	ピンポン倶楽部	－	140混	65男
68	古谷 秀一	秋田	チームG&B	－	－	65男	138	井上美智子	山形	ピンポン倶楽部	－	140混	70女
69	馬場 道生	秋田	チームG&B	2	130男	－	139	田中みさ子	山形	ピンポン倶楽部	－	150女	70女
70	鎌田 修	山形	チームG&B	－	130男	－	140	大沼 紘子	山形	ピンポン倶楽部	－	150女	80女

参加選手名簿一覧 ②

No.	氏名	県名	チーム名	団	複	単	No.	氏名	県名	チーム名	団	複	単
141	吉野 雅之	山形	つばさクラブ	1	120混	65男	211	岸 和子	山形	スマイル会B	2	130混	65女
142	皆川 和浩	山形	つばさクラブ	1	130混	－	212	山口 洋子	山形	スマイル会B	2	140混	65女
143	大津 吉弘	山形	つばさクラブ	1	120混	－	213	今野久美子	山形	スマイル会	－	130混	－
144	丹野真貴子	山形	つばさクラブ	1	130混	65女	214	山口 恵子	山形	スマイル会	－	140女	70女
145	菊地 明美	山形	つばさクラブ	1	120混	60女	215	郷野 艶子	山形	スマイル会	－	140女	70女
146	渋谷 優子	山形	つばさクラブ	1	120混	60女	216	鈴木潤一郎	山形	スマイル会	－	140男	－
147	高橋 幹雄	山形	つばさクラブ	1	140男	－	217	遠藤 仁	山形	スマイル会	－	100混	－
148	伊藤 茂美	山形	つばさクラブ	－	140男	－	218	佐竹 紀恵	山形	スマイル会	－	100混	－
149	梅津 清明	山形	つばさクラブ	－	－	50男	219	服部 智宏	山形	ゲッツジョイ	－	80混	－
150	土田 清	山形	米沢卓愛会	2	－	－	220	本間 香織	山形	ゲッツジョイ	－	80混	－
151	樋口 哲弘	山形	米沢卓愛会	2	－	－	221	赤塚 嘉知	山形	天童クラブ	－	－	65男
152	菅野 進	山形	米沢卓愛会	2	120混	－	222	板垣 巌	山形	天童クラブ	－	140男	65男
153	遠藤 法子	山形	米沢卓愛会	2	130女	－	223	熊谷 民治	山形	天童クラブ	－	140男	75男
154	安部美佐子	山形	米沢卓愛会	2	130女	－	224	森屋 孝	山形	余目クラブ	2	140混	70男
155	加藤 博巳	山形	米沢卓愛会	2	120混	－	225	石川 武利	山形	余目クラブ	2	－	－
156	岩瀬 行弘	山形	米沢卓愛会	2	－	－	226	岡部 一宏	山形	余目クラブ	2	120混	－
157	石山 勘一	山形	米沢卓愛会	－	－	75男	227	佐藤 和子	山形	余目クラブ	2	140混	70女
158	高橋 和久	山形	淡交クラブ	－	150混	80男	228	大沼 若子	山形	余目クラブ	2	130女	70女
159	村川 俊一	山形	淡交クラブ	－	140混	75男	229	門脇 春美	山形	余目クラブ	2	130女	60女
160	武田 智子	山形	淡交クラブ	－	150混	70女	230	加藤 平喜	山形	余目クラブ	1	80男	－
161	小和田純子	山形	淡交クラブ	－	140混	70女	231	五十嵐 賢	山形	余目クラブ	1	80男	－
162	佐藤 繁和	山形	酒田ｸﾗﾌﾞ	－	－	65男	232	深松 友洋	山形	余目クラブ	1	100混	－
163	齋藤 覚	山形	東根LBCB	1	130男	70男	233	齋藤よし子	山形	余目クラブ	1	－	65女
164	齋藤 茂	山形	東根LBCA	1	130男	65男	234	高橋 悟子	山形	余目クラブ	1	120混	－
165	高橋 信夫	山形	東根LBCB	1	140男	70男	235	柿崎 妙	山形	余目クラブ	1	100混	－
166	ボラッサダロウ	山形	東根LBCB	1	140男	65男	236	富樫 哲弥	山形	余目クラブ	－	80男	50男
167	山口 定春	山形	東根LBCB	1	100混	50男	237	矢口 悟	山形	余目クラブ	－	80男	40男
168	今野 正	山形	東根LBCA	1	100男	50男	238	今野 善之	山形	余目クラブ	1	－	40男
169	鹿内 悦正	山形	東根LBCA	1	100男	40男	239	門脇 智	山形	余目クラブ	2	－	－
170	鹿柴 優子	山形	東根LBCB	1	120女	60女	240	齋藤富士子	山形	余目クラブ	2	－	－
171	遠藤多穏子	山形	東根LBCB	1	120女	60女	241	佐藤 勝喜	山形	ウィングス庄内	2	－	－
172	奥山 美樹	山形	東根LBCA	1	100女	60女	242	押切 博記	山形	ウィングス庄内	2	150混	－
173	尤 裕絹	山形	東根LBCB	1	100女	50女	243	鶴巻 千秋	山形	ウィングス庄内	2	140混	－
174	武田 真理	山形	東根LBCA	1	80女	40女	244	横山 和子	山形	ウィングス庄内	2	150混	－
175	今野千恵子	山形	東根LBCA	1	80女	40女	245	奥山さなえ	山形	ウィングス庄内	2	140女	－
176	高橋 恵	山形	東根LBCB	1	100混	40女	246	山本みつゑ	山形	ウィングス庄内	2	140混	－
177	杉本久美子	山形	チーム山形	－	150女	－	247	本間 洋子	山形	ウィングス庄内	2	140女	－
178	皆川 文子	山形	ラージよねざわ	－	150女	－	248	菅 亮治	宮城	JAMMING	－	100混	50男
179	横山 賢一	山形	らんなクラブ	－	140混	75男	249	村上亜希子	宮城	JAMMING	－	100混	50女
180	尾形美佐子	山形	チーム山形	－	140混	－	250	半澤 伝	宮城	ゼフィルス大河原A	2	140男	70男
181	長谷川直紀	山形	チーム山形	－	－	50男	251	村上 竹彦	宮城	ゼフィルス大河原A	2	140男	70男
182	最上 博之	山形	山形クラブ	－	130男	65男	252	森 正樹	宮城	ゼフィルス大河原A	2	120混	50男
183	赤塚 嘉知	山形	山形クラブ	－	130男	－	253	猪野 弘子	宮城	ゼフィルス大河原A	2	140女	70女
184	古沢 捨弘	山形	山形クラブ	2	140男	70男	254	鈴木 邦子	宮城	ゼフィルス大河原A	2	140女	70女
185	鈴木 嘉明	山形	山形クラブ	－	140混	－	255	齋藤富美子	宮城	ゼフィルス大河原A	2	120混	60女
186	高橋 幹夫	山形	山形クラブ	－	140混	70男	256	鈴木 好	宮城	ゼフィルス大河原B	2	130男	60男
187	大原 一徳	山形	山形クラブ	2	140男	75男	257	作間 稔昌	宮城	ゼフィルス大河原B	2	130男	70男
188	小山 久雄	山形	山形クラブ	2	150混	75男	258	阿部 文男	宮城	ゼフィルス大河原B	2	150混	75男
189	鬼島 成子	山形	山形クラブ	－	130女	65女	259	加茂 尚子	宮城	ゼフィルス大河原B	2	140女	65女
190	芦川恵美子	山形	山形クラブ	－	130女	70女	260	半澤みつ子	宮城	ゼフィルス大河原B	2	140女	70女
191	佐藤 圭子	山形	山形クラブ	－	140混	－	261	坂田千雅子	宮城	ゼフィルス大河原B	2	150混	75女
192	高橋 淳子	山形	山形クラブ	2	150女	70女	262	平間 政彦	宮城	ゼフィルス大河原C	2	120混	65男
193	中村 京子	山形	山形クラブ	－	140混	70女	263	宮澤 則夫	宮城	ゼフィルス大河原C	2	150男	70男
194	長岡 道子	山形	山形クラブ	－	150女	75女	264	富樫 睦雄	宮城	ゼフィルス大河原C	2	150男	75男
195	佐藤トク子	山形	山形クラブ	－	150女	75女	265	阿部つい子	宮城	ゼフィルス大河原C	2	120混	60女
196	荒井 悦子	山形	山形クラブ	2	150混	－	266	大沢 郁子	宮城	ゼフィルス大河原C	2	140女	70女
197	太田 静子	山形	山形クラブ	2	150女	75女	267	石井 宏美	宮城	ゼフィルス大河原C	2	140女	70女
198	永沼 泰子	山形	山形クラブ	－	－	75女	268	人見 仙江	宮城	ゼフィルス大河原	－	－	50女
199	市川 芳章	山形	スマイル会A	2	150男	75男	269	小野 宏信	宮城	仙台萩クラブ	－	80男	40男
200	渡邊 政廣	山形	スマイル会A	2	150男	75男	270	関 大介	宮城	仙台萩クラブ	－	80男	50男
201	岸 進	山形	スマイル会A	2	130混	65男	271	斉藤 滋	宮城	仙台萩クラブ	－	150男	65男
202	秋葉 正昭	山形	スマイル会A	2	130混	65男	272	大久保 宏	宮城	仙台萩クラブ	－	150男	80男
203	高橋美根子	山形	スマイル会A	2	130女	70女	273	千田 佳彦	宮城	宮城SPS	2	150混	70男
204	奥山真理子	山形	スマイル会A	2	140女	70女	274	阿部 俊子	宮城	宮城SPS	2	150混	75女
205	吉田 恵里	山形	スマイル会A	2	130女	60女	275	田中 勝己	宮城	宮城SPS	2	130男	70男
206	鈴木 哲雄	山形	スマイル会B	2	140男	75男	276	門間 康治	宮城	宮城SPS	2	130男	65男
207	大川 隆雄	山形	スマイル会B	2	140混	75男	277	藤島三津子	宮城	宮城SPS	2	130女	－
208	渡邊 一博	山形	スマイル会B	2	130混	－	278	田子 節子	宮城	宮城SPS	2	130女	－
209	森岡 玲子	山形	スマイル会B	2	140女	70女	279	熊坂 進	宮城	宮城SPS	2	150混	80男
210	山本 裕子	山形	スマイル会B	2	130混	65女	280	若松 和子	宮城	宮城SPS	2	150混	80女

参加選手名簿一覧 ③

No.	氏名	県名	チーム名	団	複	単	No.	氏名	県名	チーム名	団	複	単
281	阿部　茂	宮城	卓趣会	－	150混	75男	351	澤　美枝子	福島	会津クラブ瓜生	2	140混	－
282	井上　惠美	宮城	卓趣会	－	150混	80女	352	金子富美子	福島	会津クラブ瓜生	2	130女	70女
283	三上ケイ子	宮城	卓趣会	－	150女	75女	353	岩橋　志津	福島	会津クラブ	－	130女	50女
284	宮田　絢子	宮城	柊クラブ	－	150女	80女	354	磯谷　衛	福島	会津クラブ井口	2	130男	65男
285	髙橋　寿	宮城	イースタンクラブ	2	120混	60男	355	笠井　三博	福島	クラブK	－	130男	70男
286	尾崎　清志	宮城	イースタンクラブ	2	130混	65男	356	飯山　香	福島	会津クラブ	－	－	40女
287	石田　信秀	宮城	イースタンクラブ	2	140混	70男	357	赤城　市子	福島	会津クラブ	－	150女	－
288	八巻美和子	宮城	イースタンクラブ	2	120混	65女	358	佐藤くみ子	福島	会津クラブ	－	150女	－
289	川田　桂子	宮城	イースタンクラブ	2	130混	65女	359	角田　一善	福島	県北卓友会	－	130混	70男
290	澤内　恵子	宮城	イースタンクラブ	2	150混	－	360	橋谷田八代枝	福島	クラブK	－	130混	－
291	木村きよ子	宮城	イースタンクラブ	2	150混	－	361	五十嵐哲矢	福島	喜多方クラブ	－	140混	75男
292	嵐田とみ子	宮城	さくらクラブ	－	140混	70女	362	佐瀬由美子	福島	喜多方クラブ	－	140混	65女
293	高橋　保元	宮城	仙台SUNクラブ	－	150混	－	363	野口ゆかり	福島	喜多方クラブ	－	100女	60女
294	梅津　幸造	宮城	仙台SUNクラブ	－	150混	－	364	佐野　仁美	福島	喜多方クラブ	－	100女	－
295	清野　晃樹	宮城	さくらクラブ	1	120混	－	365	佐藤　祐一	福島	坂下クラブ	－	－	60男
296	清野　範子	宮城	さくらクラブ	1	120混	－	366	二瓶　正勝	福島	大戸クラブ	－	130混	－
297	早坂　稔	宮城	さくらクラブ	1	100混	50男	367	佐藤久美子	福島	大戸クラブ	－	130混	－
298	佐々木久美子	宮城	さくらクラブ	1	100混	50女	368	五十嵐秀一	福島	南郷クラブ	－	100混	60男
299	五十嵐寛之	宮城	さくらクラブ	1	80混	50男	369	馬場　光夫	福島	南郷クラブ	－	－	60男
300	五十嵐留美	宮城	さくらクラブ	1	80混	－	370	吉崎美和子	福島	南郷クラブ	－	100混	40女
301	菅原　幹男	宮城	Salix	－	－	70男	371	橋本　邦俊	福島	スカイクラブ	－	150男	－
302	川村　広	宮城	フェニックス	－	130混	65男	372	佐藤　敏夫	福島	スカイクラブ	2	140男	75男
303	熊谷のり子	宮城	Salix	－	130混	65女	373	柳内　勝美	福島	スカイクラブ	－	140混	70男
304	升　敬弘	宮城	むらたスポーツクラブ	－	－	50男	374	安齋　薫	福島	スカイクラブ	－	150男	－
305	原　健一	福島	日本TI	1	100男	50男	375	加藤　泰明	福島	スカイクラブ	2	130混	－
306	大堀　勝雅	福島	日本TI	1	100男	50男	376	添田　博	福島	スカイクラブ	2	140男	－
307	大竹　英勝	福島	日本TI	1	80混	40男	377	柳内キミ子	福島	スカイクラブ	－	140混	75女
308	渡邊　志保	福島	日本TI	1	100女	50女	378	後藤利江子	福島	スカイクラブ	2	140女	－
309	外島　康子	福島	日本TI	1	100女	50女	379	山口　郁子	福島	スカイクラブ	2	140女	－
310	井関　景子	福島	日本TI	1	80混	40女	380	加藤　裕子	福島	スカイクラブ	2	130混	－
311	伊藤　美歌	福島	日本TI	1	120混	50女	381	山本　光男	福島	たんぽぽ	－	－	80男
312	鈴木　勇人	福島	会津クラブ目黒	2	－	60男	382	鈴木　英雄	福島	たんぽぽ	－	150混	80男
313	横田　一郎	福島	会津クラブ横田	2	140男	70男	383	赤沼　英一	福島	たんぽぽ	－	150混	80男
314	遠藤　俊一	福島	会津クラブ横田	2	130混	70男	384	志賀　苗子	福島	たんぽぽ	－	150混	80女
315	新室　栄子	福島	会津クラブ横田	2	130混	65女	385	鈴木　エイ	福島	たんぽぽ	2	150混	75女
316	田村ミサ子	福島	会津クラブ横田	2	140混	75女	386	新妻　久雄	福島	たんぽぽ	－	150混	－
317	赤井　光子	福島	会津クラブ横田	2	140混	－	387	田中キヨ子	福島	たんぽぽ	－	150混	－
318	大槻　力也	福島	たんぽぽ	－	140混	－	388	大竹　政行	福島	たんぽぽ	2	－	75男
319	米山　貴之	福島	会津クラブ横田	2	120混	60男	389	佐藤　好則	福島	たんぽぽ	2	130混	
320	福島　孝一	福島	会津クラブ福島	2	150男	75男	390	相原　健	福島	たんぽぽ	2	130混	65男
321	鈴木　英志	福島	会津クラブ福島	2	－	65男	391	玉應トミ子	福島	たんぽぽ	2	130混	－
322	手代木義弘	福島	会津クラブ福島	2	140混	70男	392	永久保美保	福島	たんぽぽ	2	130混	65女
323	佐藤　茂子	福島	会津クラブ福島	2	140混	75女	393	山崎　秀樹	福島	たんぽぽ	－	130男	－
324	渡辺まつ子	福島	会津クラブ福島	2	150混	75女	394	塩澤　博隆	福島	たんぽぽ	－	130男	－
325	二瓶眞由美	福島	会津クラブ福島	2	130混	65女	395	石澤美智春	福島	たんぽぽ	－	－	60男
326	井口　武志	福島	会津クラブ井口	2	150男	75男	396	志賀　芳雄	福島	たんぽぽ	－	120男	60男
327	高橋　勢津	福島	卓友会	－	120混	60女	397	木村　憲一	福島	たんぽぽ	－	120男	50男
328	佐藤　正治	福島	会津クラブ井口	2	130混	65男	398	鈴木　雄二	福島	N・E・O	－	80男	40男
329	菅原　弦	福島	会津クラブ福島	2	120混	65男	399	小塩　勝	福島	N・E・O	－	80男	50男
330	目黒　勝男	福島	会津クラブ目黒	2	150混	80男	400	小塩　浩	福島	N・E・O	－	－	50男
331	外山　義彦	福島	会津クラブ目黒	2	140混	－	401	山本　健史	福島	DTC	－	100男	50男
332	大波　敏昭	福島	会津クラブ目黒	2	130混	－	402	森　力	福島	DTC	－	100男	60男
333	有村　洋一	福島	会津クラブ目黒	2	130男	65男	403	渡辺　紀和	福島	県北卓友会	－	130男	－
334	渡部寿美子	福島	会津クラブ目黒	2	130混	65女	404	服部　雅道	福島	福島卓翔会	－	130男	－
335	田崎　朝子	福島	会津クラブ目黒	2	150混	80女	405	甚野　道雄	福島	県北卓友会	－	140男	70男
336	羽賀　康子	福島	会津クラブ目黒	2	150女	80女	406	佐原　昌幸	福島	ドレミクラブ	2	150男	80男
337	小沼　恵子	福島	会津クラブ	－	150女	－	407	髙島　広正	福島	ドレミクラブ	2	140混	70男
338	津田　圭一	福島	会津クラブ	－	150混	80男	408	山地　清士	福島	ドレミクラブ	2	150男	80男
339	渡部　秀寿	福島	会津クラブ	－	130男	65男	409	大橋トモ子	福島	ドレミクラブ	2	150女	80女
340	花輪　和齢	福島	会津クラブ	－	－	65男	410	髙島　文子	福島	ドレミクラブ	2	140混	70女
341	赤塚　紀夫	福島	会津クラブ井口	2	150混	－	411	佐藤よし子	福島	ドレミクラブ	2	150女	80女
342	小菅　文子	福島	会津クラブ井口	2	150混	－	412	佐々木英雄	福島	ドレミクラブ	－	－	80男
343	渡邊智恵子	福島	会津クラブ井口	2	140女	－	413	菅原　慎一	福島	竹馬クラブ邦	2	140男	－
344	馬場キミ子	福島	会津クラブ井口	2	140女	－	414	金田　敏彦	福島	竹馬クラブ邦	2	140男	－
345	鈴木　善信	福島	会津クラブ瓜生	2	－	－	415	佐藤　邦美	福島	竹馬クラブ邦	2	130混	60男
346	神田　幸正	福島	会津クラブ瓜生	2	140混	75男	416	本田トシ子	福島	竹馬クラブ邦	2	150女	－
347	瓜生　幸男	福島	会津クラブ瓜生	2	140混	70男	417	菅野久美子	福島	竹馬クラブ邦	2	150女	－
348	前田とめ子	福島	会津クラブ瓜生	2	140混	70女	418	渡辺　悦子	福島	竹馬クラブ邦	2	130女	－
349	鈴木三和子	福島	会津クラブ瓜生	2	130女	70女	419	野矢　三男	福島	竹馬クラブ	－	130男	65男
350	岩崎たき子	福島	会津クラブ瓜生	2	130女	65女	420	田中　博之	福島	竹馬クラブ田	2	130男	－

参加選手名簿一覧 ④

No.	氏名	県名	チーム名	団	複	単	No.	氏名	県名	チーム名	団	複	単
421	田中 宜行	福島	竹馬クラブ田	2	130男	－	491	鈴木まゆみ	福島	S. T. C	－	－	60女
422	大杉 啓子	福島	竹馬クラブ田	2	140女	－	492	八巻 京子	福島	新地卓球クラブ	－	140女	75女
423	丹野 律子	福島	竹馬クラブ田	2	140女	－	493	齋藤 由枝	福島	新地卓球クラブ	－	140女	60女
424	茂木 恵子	福島	竹馬クラブ田	2	－	75女	494						
425	鈴木久美子	福島	竹馬クラブ田	2	130女	－	495						
426	佐藤 忠広	福島	梅桜ラージ	－	140混	75男	496						
427	後藤 幸子	福島	梅桜ラージ	－	140混	70女	497						
428	大槻 京子	福島	梅桜ラージ	－	130混	65女	498						
429	佐々木初雄	福島	福島ラージ	－	130混	70男	499						
430	高橋 照彦	福島	すみれクラブ	－	100混	40男	500						
431	西條 勇	福島	ひまわりクラブ	－	140混	65男	501						
432	森 隆茂	福島	福島ラージ	2	130混	－	502						
433	松坂 秀一	福島	福島ラージ	2	130男	65男	503						
434	三浦 洋	福島	福島ラージ	2	140男	70男	504						
435	新井美津江	福島	福島ラージ	2	130混	60女	505						
436	長岡 睦美	福島	福島ラージ	2	100混	65女	506						
437	笹木 輝美	福島	福島ラージ	2	130混	65女	507						
438	内田たま子	福島	福島ラージ	－	140女	65女	508						
439	野地 英子	福島	福島ラージ	2	140女	－	509						
440	佐藤 節子	福島	カトレアクラブ	－	140混	75女	510						
441	長澤真智子	福島	福島ラージ	2	－	70女	511						
442	高橋 照光	福島	MNTC	－	80混	40男	512						
443	横山 順子	福島	JAHD	－	80混	－	513						
444	斎藤 泰	福島	HOPES	－	140男	70男	514						
445	渡辺信一郎	福島	HOPES	－	150男	75男	515						
446	斧崎 峰子	福島	HOPES	－	120女	－	516						
447	小林恵美子	福島	梅桜ラージ	－	120女	50女	517						
448	大友 保夫	福島	HOPES	－	150男	－	518						
449	鎌形 喜通	福島	いわきKPM	－	140男	65男	519						
450	大樂 元信	福島	いわきKPM	－	－	65男	520						
451	大和田進保	福島	いわきKPM	－	140男	70男	521						
452	佐波 伸俊	福島	いわきKPM	－	100男	60男	522						
453	西川慎之介	福島	いわきKPM	－	100男	40男	523						
454	高城 義紘	福島	TISS	2	150男	－	524						
455	伊藤 昌夫	福島	TISS	2	150男	80男	525						
456	大田原 保	福島	TISS	2	130混	－	526						
457	斎藤恵美子	福島	TISS	2	150女	－	527						
458	佐藤 瞳	福島	TISS	2	150女	－	528						
459	神子島久美子	福島	TISS	2	130混	－	529						
460	矢吹 進	福島	GBいわき	2	140混	65男	530						
461	遠藤 信也	福島	GBいわき	2	130混	－	531						
462	大平 雅嗣	福島	GBいわき	2	140混	－	532						
463	高崎 和美	福島	GBいわき	2	140混	－	533						
464	沢 多美子	福島	GBいわき	2	130混	－	534						
465	森高サヨ子	福島	GBいわき	2	140混	－	535						
466	国分 正	福島	GBいわき	－	150混	80男	536						
467	鈴木 洋子	福島	GBいわき	－	150混	80女	537						
468	吉田 武	福島	いわき水曜会	－	150混	80男	538						
469	佐藤 征子	福島	いわき水曜会	－	150混	80女	539						
470	石田 冴子	福島	関船クラブ	－	150女	75女	540						
471	櫛田 利子	福島	関船クラブ	－	150女	75女	541						
472	田中 勇夫	福島	いわき水曜会	－	150混	80男	542						
473	福田 芳夫	福島	GBいわき	－	150混	80男	543						
474	猪狩シナ子	福島	GBいわき	－	150女	75女	544						
475	高木 文子	福島	湯本LB	－	150混	75女	545						
476	高橋カツ子	福島	湯本LB	－	150女	80女	546						
477	正木 京子	福島	いわき水曜会	－	150混	80女	547						
478	遠藤 清史	福島	いわき卓球	1	100混	50男	548						
479	鈴木 匠	福島	いわき卓球	1	80混	－	549						
480	橋本 卓央	福島	いわき卓球	1	100混	40男	550						
481	小野 令子	福島	いわき卓球	1	100混	65女	551						
482	根本 和恵	福島	いわき卓球	1	100混	－	552						
483	新妻 真衣	福島	いわき卓球	1	80混	－	553						
484	藤沢 大器	福島	相馬ラージ	－	100男	50男	554						
485	中江 義昭	福島	相馬ラージ	－	100男	65男	555						
486	堀内 邦康	福島	相馬ラージ	－	130混	65男	556						
487	荒木 良子	福島	相馬ラージ	－	130混	65女	557						
488	鈴木 正則	福島	S. T. C	－	－	65男	558						
489	山田 陽一	福島	S. T. C	－	100混	50男	559						
490	阿部 順子	福島	S. T. C	－	100混	40女	560						

東北ラージボール卓球大会　栄光の記録

種目		第1回(平成5年)	第2回(平成6年)	第3回(平成7年)	第4回(平成8年)	第5回(平成9年)
団体1部		宮古湯本クラブ (岩手)	桔梗苦羅舞 (宮城)	北上クラブA (岩手)	北上クラブA (岩手)	山形クラブ (山形)
団体2部		姫神チーム (岩手)	弘南クラブ (青森)	姫神 (岩手)	山形ベテラン会 (山形)	山形サクランボ (山形)
男子ダブルス	40代	村上　力・三塚誠市 (宮城　桔梗苦羅舞)	村上　力・三塚誠市 (宮城　桔梗苦羅舞)	斉藤節雄・高橋孝二 (岩手　北上クラブ)	多田・松野 (秋田　東北電大曲)	高橋・村上 (サクランボ・桔梗)
	50代	橋本義一・吉沢昭夫 (福島　いわき卓球センター)	菅佐市朗・月崎　昇 (宮城　青葉クラブ)	斉藤正幸・八重樫俊三 (岩手　北上クラブ)	竹中・工藤 (宮城　仙台ク・サンフレンド)	高橋・斉藤 (岩手　北上クラブ)
	60代	佐藤　永・星野和己 (岩手　姫神クラブ)	大橋　勇・小林　武 (宮城　仙台サンフレンド)	川村喜代司・井上政夫 (岩手　サンライフ)	那須川・高橋 (岩手　北上クラブ)	安藤・宍戸 (岩手　江刺クラブ)
	70代	大隈尚士・加藤国義 (山形　ベテラン会)	宮敬次郎・吉田　清 (岩手　盛岡中高年B)	大隈尚士・柴田弥一 (山形　ベテラン会)	飯岡・三浦 (岩手　北上卓友会)	飯岡・三浦 (岩手　北上ひばり)
女子ダブルス	40代	秋田貞子・三浦チエ (秋田　卓球会館)	村上美枝子・丹野郁子 (宮城　桔梗苦羅舞)	皆川文子・児玉夏奈 (山形　米沢卓愛会)	斉藤・藤原 (岩手　イーハトーブ)	斉藤・菅谷 (秋田　秋卓館)
	50代	佐藤敬子・高田重子 (秋田　卓球会館)	田尾冨美子・川村妙子 (岩手　盛岡中高年A)	森田紀久子・菅野亮子 (宮城　泉卓会)	佐間山・八重樫 (岩手　厨川クラブ)	杉本・東海林 (山形　山形クラブ)
	60代	石郷岡スミ・佐藤恭子 (青森　弘前卓球会館)	下斗米千枝・橋本こゆり (青森　弘南クラブ)	高橋照子・長谷川ツヤ子 (岩手　加賀野卓球)	橋本・柿崎 (青森　青森ベテラン会)	橋本・柿崎 (青森　青森ベテラン会)
	70代			鈴木　京・菊池久子 (岩手　水沢ラージ)	大隈・大内 (山形　山形ベテラン会)	大隈・大内 (山形　山形サクランボ)
混合ダブルス	40代	森川　寛・秋田貞子 (秋田　卓球会館)	村上　力・村上美枝子 (宮城　桔梗苦羅舞)	関谷和樹・皆川文子 (山形　米沢卓愛会)	吉沢・櫛田 (福島　いわき卓球)	村上・西館 (宮城　桔梗苦羅舞)
	50代	及川英雄・大川華子 (岩手　水沢南卓球同好会)	大久保宏・森田紀久子 (宮城　泉卓会)	白戸尚三・川村妙子 (岩手　サンライフ)	中津川・三浦 (秋田　秋卓館ラージ)	小山・東海林 (山形　山形クラブ)
	60代	古川栄助・鈴木ハツ子 (福島　卓球ベテラン会)	小笠原富雄・小笠原まさ子 (山形　米沢卓愛会)	佐藤　永・上杉篤子 (岩手　姫神)	石崎・橋本 (青森　青森ベテラン会)	仲谷・渡辺 (青森　青南クラブ)
	70代	千葉文一・石川安津子 (岩手　水沢南卓球同好会)	飯田憲一・島トシ子 (岩手　北上卓球友会)	飯田憲一・島トシ子 (岩手　北上卓球友会)	柴田・大内 (山形　山形ベテラン会)	飯岡・島 (岩手　北上ひばり)
男子シングルス	40代	村上　力 (宮城　桔梗苦羅舞)	村上　力 (宮城　桔梗苦羅舞)	関谷和樹 (山形　米沢卓愛会)	金野　亨 (岩手　姫神)	村上　力 (宮城　桔梗苦羅舞)
	50代	菅　佐市朗 (宮城　青葉クラブ)	月崎　昇 (宮城　青葉クラブ)	大友雄輝 (宮城　サンフレンド)	大友雄輝 (宮城　サンフレンド)	清水正巳 (岩手　江刺クラブ)
	60代	佐藤昭典 (福島　いわき卓球センター)	伊藤哲夫 (宮城　仙台クラブ)	川村喜代司 (岩手　サンライフ)	竹中秀記 (宮城　仙台クラブ)	鈴木信朗 (山形　山形サクランボ)
	70代	飯岡憲一 (岩手　北上卓友会)	飯岡憲一 (岩手　北上卓友会)	飯岡憲一 (岩手　北上卓友会)	飯岡憲一 (岩手　北上卓友会)	飯岡憲一 (岩手　北上ひばり)
女子シングルス	40代	渡辺客子 (岩手　卓球会)	村上美枝子 (宮城　桔梗苦羅舞)	皆川文子 (山形　米沢卓愛会)	藤原絵理子 (岩手　イーハトーブ)	山並よし子 (宮城　仙台卓球クラブ)
	50代	新堀文子 (岩手　宮古働く婦人の会)	丹野郁子 (宮城　桔梗苦羅舞)	開田貞子 (岩手　滝沢クラブ)	開田貞子 (岩手　滝沢クラブ)	開田貞子 (岩手　滝沢クラブ)
	60代	鈴木ハツ子 (福島　ベテラン会)	鈴木ハツ子 (福島　ベテラン会)	鈴木ハツ子 (福島　ベテラン会)	柿崎良子 (青森　青森ベテラン会)	宮庄怜子 (宮城　桔梗苦羅舞)
	70代	島　トシ子 (岩手　卓球会)	小瀬川喜美子 (岩手　姫神チーム)	佐藤トシ (青森　青森ベテラン会)	石川安津子 (岩手　水公クラブ)	大内寿子 (山形　山形サクランボ)

種目		第6回(平成10年)	第7回(平成11年)	第8回(平成12年)	第9回(平成13年)	第10回(平成14年)
団体1部		イーハトーブ (岩手)	スペシャリスト (宮城)	いわき卓球A (福島)	横手卓球連盟 (秋田)	スペシャリスト (宮城)
団体2部		青森卓球ベテラン会 (青森)	いわき卓球 (岩手)	岩手 桐友会 (岩手)	仙台ベテラン会 (宮城)	仙台ベテラン会 山形サクランボ
男子ダブルス	40代	村上・加藤 (宮城 みちのくラージ)	村上・加藤 (宮城 スペシャリスト)	荒井・赤池 (宮城 スペシャリスト・ベテラン会)	佐々木・熊谷 (岩手 イーハトーブ)	田子・小西 (福島 いわき卓球)
	50代	伊藤・小山 (山形 山形クラブ)	小笠原・工藤 (宮城 仙台SUNクラブ)	小山・武田 (山形 山形クラブ)	佐々木・岡崎 (宮城 柊クラブ)	村上・佐々木 (宮城 スペシャリスト)
	60代	竹中・鈴木 (宮城 仙台サクランボ)	吉沢・橋本 (福島 いわき卓球)	月崎・黒田 (宮城 仙台ベテラン会)	安久津・菊池 (岩手 釜石卓協)	安久津・菊池 (岩手 釜石卓協)
	70代	成田・葛西 (青森 卓球ベテラン会)	大野・佐藤 (福島 郡山)	成田・葛西 (青森 青森ベテラン会)	藤村・根田 (岩手 サンライフ盛岡)	佐藤・大野 (福島 いわき・片平)
女子ダブルス	40代	山並・菊池 (宮城 仙卓ク・中央ク)	佐藤・馬場 (宮城 個人・スペシャリスト)	菊地・吉田 (秋田 秋卓館B)	馬場・佐藤 (宮城 柊クラブ)	佐藤・矢作 (山形 酒田卓球クラブ)
	50代	斉藤・佐藤 (福島 いわき卓球)	山並・森田 (宮城 仙台SUNクラブ)	斉藤・佐藤 (福島 いわき卓球)	及川・松浦 (岩手 岩手TTF)	斉藤・佐藤 (福島 いわき卓球)
	60代	後藤・木村 (宮城 けやきクラブ)	後藤・木村 (宮城 仙台SUNクラブ)	鈴木・安東 (福島 福島サンクラブ)	佐藤・小野寺 (青森 弘前ラージ)	佐藤・遠藤 (秋田 秋田東クラブ・横手卓連)
	70代	佐藤・田代 (青森 青森卓球ベテラン会)	佐藤・田代 (青森 青森卓球ベテラン会)	長谷川・里館 (岩手 盛岡加賀野)	瀬藤・小瀬川 (岩手 宮古クラブ)	渡部・久保田 (青森 三沢卓協)
混合ダブルス	40代	佐藤・猪野 (宮城 ゼフィルス大河原)	村上・村上 (宮城 スペシャリスト)	加藤・村上 (宮城 東北卓球・柊クラブ)	渡辺・西野 (福島 郡山片平ゆう)	吾妻・清原 (福島 いわき卓球)
	50代	工藤・山並 (宮城 サンフレンド・仙卓)	工藤・山並 (宮城 仙台SUNクラブ)	佐藤・斉藤 (岩手 イーハトーブ)	桜田・阿部 (山形 酒田会館)	関谷・皆川 (山形 山形クラブ)
	60代	大嶋・安東 (福島 福島サンクラブ)	大友・木村 (宮城 仙台SUNクラブ)	月崎・菅野 (宮城 仙台ベテラン会)	吉沢・新井田 (福島 いわき卓球)	赤池・井上 (宮城 仙台ベテラン会)
	70代	成田・佐藤 (青森 卓球ベテラン会)	葛西・田代 (青森 青森卓球ベテラン)	成田・佐藤 (青森 青森ベテラン会)	杉山・渡辺 (山形 山形クラブ)	葛西・田代 (青森 青森卓球ベテラン)
男子シングルス	40代	村上 カ (宮城 みちのくラージ)	加藤 泉 (宮城 スペシャリスト)	甚野 道雄 (福島 福島サンクラブ)	小西 正光 (福島 いわき卓球)	田子 光正 (福島 いわき卓球)
	50代	小山 久雄 (山形 山形クラブ)	村上 カ (宮城 スペシャリスト)	村上 カ (宮城 スペシャリスト)	桜田 幸雄 (山形 酒田会館)	村上 カ (宮城 スペシャリスト)
	60代	小笠原 忠敬 (岩手 釜石卓協)	月崎 昇 (宮城 スペシャリスト)	月崎 昇 (宮城 仙台ベテラン会)	黒田 幸彦 (宮城 仙台ベテラン会)	黒田 幸彦 (宮城 仙台ベテラン会)
	70代	大橋 勇 (宮城 サンフレンド)	大野 敬 (福島 郡山)	杉山 鉄夫 (山形 山形クラブ)	杉山 鉄夫 (山形 山形クラブ)	杉山 鉄夫 (山形 山形クラブ)
女子シングルス	40代	猪野 弘子 (宮城 ゼフィルス大河原)	村上 美枝子 (宮城 スペシャリスト)	菅谷 福子 (秋田 秋田館)	土井 美枝 (山形 酒田会館)	及川 まゆみ (秋田 秋田会館)
	50代	開田 貞子 (岩手 大田卓球クラブ)	山並 よし子 (宮城 仙台SUNクラブ)	開田 貞子 (岩手 岩手TTF)	開田 貞子 (岩手 たんぽぽ)	皆川 文子 (山形 山形クラブ)
	60代	安東 美知子 (福島 福島サンクラブ)	柿崎 良子 (青森 青森卓蛛ベテラン)	森田 紀久子 (宮城 仙台ベテラン会)	鈴木 和子 (福島 福島サンライフ)	安東 美知子 (福島 福島サンライフ)
	70代	佐藤 トシ (青森 卓球ベテラン会)	大内 寿子 (山形 西村山ベテラン会)	鈴木 ハツ子 (福島 福島カトレア)	里館 チヨ (岩手 釜石卓協)	橋本 こゆり (青森 青森卓球ベテラン)

種目		第11回(平成15年)	第12回(平成16年)	第13回(平成17年)	第14回(平成18年)	第15回(平成19年)
団体1部		スペシャリスト (宮城)	いわき卓球A (福島)	山形クラブA (山形)	鶴岡クラブ (山形)	ゼフィルス大河原 (宮城)
団体2部		仙台ベテラン会 (宮城)	釜石卓球クラブA (岩手)	釜石卓球クラブA (岩手)	仙台ベテラン会B (宮城)	仙台ベテラン会B 山形サクランボ
男子ダブルス	40代	北村・伊藤 (山形 酒田TTC)	野本・伊藤 (秋田 秋卓会)	葛西伸行・田子光政 (福島 いわき卓球)	早坂俊彦・森 正樹 (宮城 ゼフィルス大河原)	早坂俊彦・森 正樹 (宮城 ゼフィルス大河原)
	50代	村上・佐々木 (宮城 スペシャリスト)	村上・佐々木 (宮城 スペシャリスト)	村上 力・佐々木庸光 (宮城 桔梗苦羅舞)	半澤 伝・宮澤則夫 (宮城 ゼフィルス大河原)	村上 力・佐々木庸光 (宮城 桔梗苦羅舞)
	60代	阿久津・菊地 (岩手 釜石卓球クラブ)	竹中・大友 (宮城 仙台・仙台SUNクラブ)	菊地行男・阿久津吉延 (岩手 釜石卓球クラブ)	菊地行男・阿久津吉延 (岩手 釜石卓球クラブ)	阿久津吉延・菊地行男 (岩手 釜石卓球クラブ)
	70代	大野・佐藤 (福島 郡山片平ゆうクラブ)	月崎・関 (宮城 仙台ベテラン会・仙台SUNクラブ)	伊藤哲夫・関 徳雄 (宮城 仙台SUNクラブ)	伊藤哲夫・関 徳雄 (宮城 仙台SUNクラブ)	竹中秀記・田中 弘 (宮城 仙台クラブ)
女子ダブルス	40代	猪野・鈴木 (宮城 ゼフィルス大河原)	猪野弘子・鈴木邦子 (宮城 ゼフィルス大河原)	猪野弘子・鈴木邦子 (宮城 ゼフィルス大河原)	藤島三津子・田子節子 (宮城仙台ファステック)	荒木浩子・武藤時子 (福島 いわき卓球)
	50代	斉藤・佐藤 (福島 いわき卓球)	斉藤・佐藤 (福島 いわき卓球)	杉本久美子・奥山真理子 (山形 山形クラブ)	猪野弘子・鈴木邦子 (宮城 ゼフィルス大河原)	猪野弘子・鈴木邦子 (宮城 ゼフィルス大河原)
	60代	佐藤・遠藤 (秋田 秋田東クラブ・横手)	佐藤・遠藤 (秋田 秋田東クラブ・横手卓連)	木村みち子・東海林悦子 (宮城 仙台ラージ)	井上恵美・牧野きみえ (宮城 仙台ベテラン会)	井上恵美・牧野きみえ (宮城 杜都ラージ)
	70代	佐藤恭子・橋本こゆり (青森 弘前ラージボール卓球協会)	佐藤恭子・橋本こゆり (青森 弘前ラージボール卓球協会)	佐藤恭子・橋本こゆり (青森 弘前ラージボール)	久保 規・川島弘子 (青森 レディース八戸・むつ市卓協)	菊田二美子・斎藤 豊 (岩手 水沢まどか)
混合ダブルス	40代	佐々木・近藤 (秋田 大館ラージ)	熊谷・佐々木 (岩手 雫石・りんどうクラブ)	相原健・志賀苗子 (福島 たんぽぽ)	秋葉正昭・奥山真理子 (山形 山形クラブ)	伊藤正彦・斎藤美樹 (山形 酒田卓球クラブ)
	50代	小山・荒井 (山形 山形クラブ)	小西正光・箱崎淑子 (福島 いわき三共卓友会)	小西正光・箱崎淑子 (福島 いわき三共卓友会)	熊谷康彦・佐々木久美子 (岩手 雫石・りんどうクラブ)	伊藤誠二・杉本久美子 (山形 山形クラブ)
	60代	大久保・板垣 (宮城 仙台ベテラン会)	大久保・井上 (宮城 ラージ仙台・仙台ベテラン会)	佐藤明利・小池弘子 (山形 鶴岡クラブ)	黒田幸彦・宮田絢子 (宮城 仙台ベテラン会)	大久保宏・山並よし子 (宮城 仙台ベテラン会・杜都ラージ)
	70代	藤村・里館 (岩手 釜石卓球クラブ)	仲谷・渡辺 (青森 青森ベテラン会・レディース三沢)	小笠原富雄・小笠原まさ子 (山形 米沢卓愛会)	白井信雄・安東美知子 (福島 福島サンクラブ)	吉沢昭夫・新井田円子 (福島 いわき卓球)
男子シングルス	40代	渡辺 広司 (福島 郡山片平ゆうクラブ)	神山 義弘 (岩手 北杜クラブ)	秋葉 正昭 (山形 山形クラブ)	神山 義弘 (岩手北杜クラブ)	佐々木 伸人 (岩手 奥州水江)
	50代	村上 力 (宮城 スペシャリスト)	村上 力 (宮城 スペシャリスト)	桜田 幸雄 (山形 酒田卓球クラブ)	森川 正和 (岩手 サンライフ盛岡)	森川 正和 (岩手 サンライフ盛岡)
	60代	大友 雄輝 (宮城 仙台クラブ)	菊地 行男 (岩手 釜石卓球クラブ)	伊藤 孝志 (秋田 秋卓会)	伊藤 孝志 (秋田 横手卓連)	新妻 久雄 (福島 たんぽぽ)
	65代		黒田 幸彦 (宮城 仙台ベテラン会)	池田 俊弥 (山形 酒田卓球クラブ)	黒田 幸彦 (宮城 仙台ベテラン会会)	中山 政治 (青森 弘前ラージ)
	70代	安藤 悟 (岩手 江刺クラブ)	板垣 誠二 (山形 山形クラブ)	竹中 秀記 (宮城 仙台クラブ)	田村 隆三 (秋田 横手クラブ)	田村 隆三 (秋田 横手クラブ)
	75代		高浜 長寿 (岩手 宮古ラージ)	杉山 鉄夫 (山形 山形クラブ)	杉山鉄夫 (山形 山形クラブ)	杉山鉄夫 (山形 山形クラブ)
	80代		成田 有徳 (青森 青森ベテラン会)	佐藤 清 (岩手 陸中山田卓球クラブ)	佐藤 清 (岩手 陸中山田卓球クラブ)	佐藤 清 (岩手 陸中山田卓球クラブ)
女子シングルス	40代	五十嵐 久美子 (山形 鶴岡クラブ)	鈴木 邦子 (宮城 ゼフィルス大河原)	根本 裕子 (福島 富久山卓球クラブ)	加藤 博巳 (山形 米沢卓愛会)	大宮 弘恵 (山形 山形クラブ)
	50代	土井 美枝 (山形 酒田TTC)	五十嵐 久美子 (山形 あつみクラブ)	皆川 文子 (山形 米沢卓愛会)	田村 ミサ子 (福島 会津ラージ)	高橋 美根子 (山形 スマイル会)
	60代	宮田 絢子 (宮城 仙台ベテラン会)	開田 貞子 (岩手 サンライフ盛岡)	小池 弘子 (山形 鶴岡クラブ)	開田 貞子 (岩手 サンライフ盛岡)	山並 よし子 (宮城 杜都ラージ)
	65代		井上 恵美 (宮城 仙卓クラブ)	鈴木 和子 (福島 福島サンクラブ)	鈴木 和子 (福島 福島サンクラブ)	宮田 絢子 (宮城 柊クラブ)
	70代	小笠原 まさ子 (山形 米沢市卓愛会)	佐藤 恭子 (青森 弘前ラージ)	加藤 照子 (山形 鶴岡クラブ)	宮庄 玲子 (宮城 仙台ベテラン会)	安東 美知子 (福島 福島サンクラブ)
	75代		佐藤 トシ (青森 青森ラージボールクラブ)	里館 チヨ子 (岩手 釜石卓球クラブ)	里館 チヨ子 (岩手 釜石卓球クラブ)	小笠原 まさ子 (山形 米沢卓愛会)
	80代			向田 千代 (山形 山形熟年卓球クラブ)	中丸 アイ子 (福島 会津ラージ)	中丸 アイ子 (福島 会津ラージ)

種目		第16回(平成20年)	第17回(平成21年)	第18回(平成22年)	第19回(平成23年)	第20回(平成24年)
団体1部		ゼフィルス大河原A (宮城)	岩手TTF (岩手)	岩手TTF (岩手)	秋田新卓会 (秋田)	チーム山形 (山形)
団体2部		仙台ベテラン会A (宮城)	仙台サンクラブ (宮城)	会津ラージA (福島)	仙台ラージ (宮城)	仙台SUNクラブ 山形サクランボ
男子ダブルス	40代	藤村・川原 (岩手 北杜クラブ)	早川・森 (宮城 ゼフィルス大河原)	川原善弘・藤村一夫 (岩手 おおとりクラブ・岩手TTF)	長谷川直紀・鈴木健一 (山形 ASEジャパン)	福原利美・今野 保 (秋田 スカイ倶楽部)
	50代	半澤・宮澤 (宮城 ゼフィルス大河原)	下河原・熊谷 (岩手 雫石クラブ)	下川原仁・熊谷晴彦 (岩手 雫石卓球クラブ)	伊藤正彦・五十嵐慎一 (山形 タクエークラブ・酒田クラブ)	半澤 伝・宮澤則夫 (宮城 ゼフィルス大河原)
	60代	渡部・津田 (福島 会津ラージ・喜多方クラブ)	沼崎・向谷地 (青森 東北町ラージ・八戸)	鈴木 誠・井口武志 (福島 会津ラージ)	小野豊・森川正和 (岩手 盛岡TTC・ベテラン会)	鈴木英雄・大槻力也 (福島 たんぽぽ)
	70代	宍戸・安藤 (岩手 奥州クラブ)	渡部・津田 (福島 会津・喜多方ラージ)	渡部洋一・津田圭一 (福島 会津ラージ)	黒田幸彦・大久保宏 (宮城 仙台ベテラン会)	渡部洋一・津田圭一 (福島 会津ラージ)
女子ダブルス	40代	伊藤・清水嶋 (宮城 仙台プレシャス)	早坂・半沢 (宮城 ゼフィルス大河原)	藤島三津子・田子節子 (宮城 仙台プレシャス)	伊藤結花・石田和世 (宮城 PALグラブ・仙卓クラブ)	福山由貴子・大場優子 (山形 酒田富士見卓愛会)
	50代	猪野・鈴木 (宮城 ゼフィルス大河原)	猪野・鈴木 (宮城 ゼフィルス大河原)	猪野弘子・鈴木邦子 (宮城 ゼフィルス大河原)	猪野弘子・鈴木邦子 (宮城 ゼフィルス大河原)	猪野弘子・鈴木邦子 (宮城 ゼフィルス大河原)
	60代	斎藤・佐藤 (福島 いわき卓球)	田崎・田村 (福島 会津ラージ)	斉藤恵美子・佐藤トミ子 (福島 いわきレディース)	田崎朝子・田村ミサ子 (福島 会津ラージ)	齋藤患美子・佐藤トミ子 (福患 ガンバいわき)
	70代	佐藤・小野寺 (青森 弘前ラージ)	斎藤・菊田 (岩手 水沢まどか)	鈴木和子・保坂知子 (福島 福島サンクラブ・カトレアクラブ)	田保知子・佐藤節子 (福島 カトレア)	佐藤笙子・新井陽子 (秋田 秋田卓球会館)
混合ダブルス	40代	岡崎・川田 (宮城 さくらクラブ)	佐々木伸人・佐々木清子 (岩手 モーモー)	佐々木伸人・佐々木清子 (岩手 モーモー)	佐々木伸人・佐々木清子 (岩手 モーモー)	金谷昭彦・近藤金子 (秋田 大館健球会)
	50代	佐渡谷・菅谷 (秋田 御野場クラブ・秋田卓球会館)	小澤・菅谷 (秋田 秋田卓球会館A)	千田 司・菅原清子 (岩手 奥州クラブ)	奈良岡克彦・小倉ちゑ (青森 弘前ラージ・青大あすなろ)	秋葉正昭・奥山真理子 (山形 天童クラブ)
	60代	大久保・山並 (宮城 仙台ベテラン会・仙卓クラブ)	石川・齊藤 (秋田 秋田卓球会館A)	関谷知樹・皆川文子 (山形 米沢卓愛会)	小山久雄・荒井悦子 (山形 山形クラブ)	伊藤誠二・杉本久美子 (山形 チーム山形)
	70代	吉沢・新井田 (福島 いわき卓球)	関・宮庄 (宮城 仙台ベテラン会・柊クラブ)	黒田幸彦・宮田絢子 (宮城 仙台ベテラン会・柊クラブ)	菊地行男・菊池桂子 (岩手 釜石卓球クラブ)	山崎伸也・渋谷恒子 (山形 山形クラブ)
男子シングルス	40代	佐々木 伸人 (岩手 奥州クラブ)	佐々木 伸人 (岩手 モーモー)	佐々木 伸人 (岩手 モーモー)	佐々木 伸人 (岩手 モーモー)	藤原 勉 (山形 鶴暘クラブ)
	50代	森川 正和 (岩手 サンライフ盛岡)	神山 義弘 (岩手 北杜クラブ)	森川 正和 (岩手 ベテラン会)	奈良岡 克彦 (青森 弘前ラージ)	佐々木 伸人 (岩手 モーモー)
	60代	伊藤 誠二 (山形 山形クラブ)	長南 寛 (山形 鶴岡クラブ)	佐藤 哲郎 (福島 たんぽぽ)	森川 正和 (岩手 ベテラン会)	森川 正和 (岩手 ベテラン会)
	65代	津田 圭一 (福島 喜多方クラブ)	安久津 吉延 (岩手 釜石卓球クラブ)	安久津 吉延 (岩手 釜石卓球クラブ)	伊藤 孝志 (秋田 横手卓球協会)	寒河江 幹郎 (山形 天童クラブ)
	70代	赤池 貞臣 (宮城 仙台ベテラン会)	津田 圭一 (福島 喜多方クラブ)	本間 良輔 (山形 鶴岡クラブ)	山本 光男 (福島 たんぽぽ)	黒田 幸彦 (宮城 仙台ベテラン会)
	75代	板垣 誠治 (山形 山形熟年クラブ)	小川 正蔵 (岩手 水沢まどか)	長澤 善二 (秋田 秋田卓球会館)	田村 隆三 (秋田 横手クラブ)	田村 隆三 (秋田 横手クラブ)
	80代	佐藤 昭典 (福島 いわき卓球)	大野 敬 (福島 郡山片平ゆうクラブ)	杉山 鉄夫 (山形 山形クラブ)	杉山 鉄夫 (山形 山形クラブ)	杉山 鉄夫 (山形 山形クラブ)
女子シングルス	40代	下田 浩子 (秋田 北秋マスターズ)	佐々木 清子 (岩手 モーモー)	斎藤 美樹 (山形 酒田クラブ)	佐藤 珠希 (山形 チーム山形)	佐藤 珠希 (山形 山形聾学校)
	50代	五十嵐 久美子 (山形 あつみクラブ)	高橋 美根子 (山形 スマイル会)	五十嵐 久美子 (山形 あつみクラブ)	五十嵐 久美子 (山形 あつみクラブ)	加藤 博巳 (山形 米沢卓愛会)
	60代	皆川 文子 (山形 米沢卓愛会)	田村 ミサ子 (福島 会津ラージ)	田村 ミサ子 (福島 会津ラージ)	田村 ミサ子 (福島 会津ラージ)	土井 美枝 (山形 酒田レディース)
	65代	牧野 きみえ (宮城 ティジー)	田崎 朝子 (福島 会津ラージ)	酒井 玲子 (岩手 奥州江刺クラブ)	小池 弘子 (山形 鶴岡クラブ)	森川 洋子 (福島 喜多方リミックス)
	70代	井上 恵美 (宮城 仙卓クラブ)	鎌田 窃子 (青森 弘前ラージ)	鈴木 和子 (福島 福島サンクラブ)	佐藤 幸 (山形 希音クラブ)	三上 民江 (青森 青森ミドルエイジ卓球クラブ)
	75代	小笠原 まさ子 (山形 米沢卓愛会)	安東 美知子 (福島 福島サンクラブ)	宮庄 伶子 (宮城:柊クラブ)	須藤 ミツエ (山形 寒河江新卓球)	田中 絹子 (福島 アンツウトット)
	80代	中丸 アイ子 (福島 会津ラージ)	中丸 アイ子 (福島 会津ラージ)	里舘 チヨ子 (岩手 釜石卓球クラブ)	里舘 チヨ子 (岩手 釜石卓球クラブ)	里舘 チヨ子 (岩手 釜石卓球クラブ)

種目		第21回(平成25年) 秋田県秋田市	第22回(平成26年) 青森県青森市	第23回(平成27年) 岩手県北上市	第24回(平成28年) 福島県猪苗代町	第25回(平成29年) 宮城県利府町
団体1部		天童クラブ (山形)	青森卓友会A (青森)	スカイ倶楽部A (秋田)	チーム山形 (山形)	チーム山形 (山形)
団体2部		ねんりん仙台 (宮城)	ねんりん仙台 (宮城)	秋田卓球会館Σ (秋田)	山形クラブA (山形)	会津クラブ(目黒) 山形サクランボ
男子ダブルス	80歳以上	齋藤 均・長谷川直紀 (山形 チーム山形・ASEジャパン)	神 秀行・武山利紀 (青森 荒川卓球クラブ)	今野 保・斉藤友彦 (秋田 スカイ倶楽部)	藤原純一・菅野直喜 (岩手 モーモー)	鹿内悦正・今野 正 (山形 チーム山形)
	100歳以上	板垣 巌・秋葉正昭 (山形 天童クラブ)	須藤英明・工藤豊秀 (青森 青森卓友会)	伊藤 隆・山本 至 (秋田 スカイ倶楽部)	吉野雅之・遠藤勝弘 (山形 つばさクラブ)	内村隆志・神 秀行 (青森 ねぶた青森)
	120歳以上	森川正和・小野 豊 (岩手 ベテラン会・盛岡TTC)	西崎昭彦・町屋美佐夫 (青森 TMC・東北町ラージボール卓球協会)	甚野道雄・横田一郎 (福島 県北卓友会・会津クラブ)	横田一郎・甚野道雄 (福島 会津クラブ・県北卓友会)	高橋良道・神山義弘 (岩手 盛岡体育館卓球クラブ)
	130歳以上	赤沼英一・佐藤哲郎 (福島 たんぽぽ)	太野正友・吉田英晴 (岩手 ラージブレンド岩手)	櫻田晴夫・西崎昭彦 (青森 十和田熟年卓球クラブ)	櫻田晴夫・西崎昭彦 (青森 十和田熟年卓球クラブ)	新妻久雄・佐々木輝治 (福島 たんぽぽ)
	140歳以上	黒田幸彦・大友正 (宮城 仙台ベテラン会)	高城義鉱・伊藤昌夫 (福島 TISS福島)	高城義鉱・伊藤昌夫 (福島 TISS福島)	高城義鉱・伊藤昌夫 (福島 TISS福島)	小林 榮・笹森慎一 (青森 ねぶた青森)
	150歳以上			渡部洋一・津田圭一 (福島 会津クラブ)	丸山淳一・芳賀 誠 (山形 チーム鶴岡)	高城義鉱・伊藤昌夫 (福島 TISS)
女子ダブルス	80歳以上	福山由貴子・大場優子 (山形 酒田富士見卓愛会)	奥崎真奈美・遠藤直子 (青森 後潟'98・荒川卓球クラブ)	鈴木博子・神 祐子 (青森 さくらクラブ)		
	100歳以上	猪野弘子・鈴木邦子 (宮城 ゼフィルス大河原)	鈴木三和子・石川 文 (岩手 一関卓球センター)	千田美津子・佐藤とし子 (岩手 北上クラブ)	石川 文・鈴木三和子 (岩手 一関クラブ)	石井敦子・荒木浩子 (福島 チームUEDA)
	120歳以上	内堀早苗・阿部智子 (福島 たんぽぽ)	猪野弘子・鈴木邦子 (宮城 ゼフィルス大河原)	猪野弘子・鈴木邦子 (宮城 ゼフィルス大河原)	猪野弘子・鈴木邦子 (宮城 ゼフィルス大河原)	猪野弘子・鈴木邦子 (宮城 ゼフィルス大河原)
	130歳以上	田崎朝子・田村ミサ子 (福島 会津ラージ)	田崎朝子・田村ミサ子 (福島 会津クラブ)	佐藤璃美子・工藤あや子 (秋田 秋田卓球会館)	矢作実恵子・土井美枝 (山形 FAクラブ・酒田レディース)	矢作実恵子・土井美枝 (山形 FAクラブ・酒田レディース)
	140歳以上	新井陽子・佐藤笙子 (秋田 秋田卓球会館)	佐藤笙子・新井陽子 (秋田 秋田卓球会館)	新井陽子・佐藤笙子 (秋田 秋田卓球会館)	斎藤恵美子・佐藤 瞳 (福島 TISS)	田崎朝子・田村ミサ子 (福島 会津クラブ)
	150歳以上			及川カネ子・菊地和子 (岩手 奥州水沢)	佐藤節子・保坂知子 (福島 カトレアクラブ)	新井陽子・横山侑子 (秋田 秋田卓球会館)
混合ダブルス	80歳以上	斎藤 秀・加藤博己 (山形 チーム山形・米沢卓愛会)	山形寿行・丸屋洋子 (青森 山本STC)	神 秀行・境江利子 (青森 ねぶた青森)	今野 正・渡部智子 (山形 チーム山形)	渡部真一・鈴木美香 (福島 会津クラブ)
	100歳以上	佐々木伸人・佐々木清子 (岩手 モーモー)	佐々木伸人・佐々木清子 (岩手 モーモー)	齋藤 均・佐藤珠希 (山形 チーム山形)	中島浩紀・西山真知子 (福島 GBいわき)	森 正樹・斎藤富美子 (宮城 ゼフィルス大河原)
	120歳以上	村上 力・天野久子 (宮城 ねんりん仙台)	佐藤國雄・佐藤芳子 (秋田 大舘ラージ)	佐渡谷堅治・伊藤勇子 (秋田 秋田卓球会館)	千田佳彦・熊谷のり子 (宮城 Salix)	鈴木金右エ門・五十嵐久美子 (山形 あつみクラブ)
	130歳以上	伊藤誠二・杉本久美子 (山形 チーム山形)	関谷知樹・皆川文子 (山形 チーム山形)	小山久雄・荒井悦子 (山形 山形クラブ)	関谷知樹・皆川文子 (山形 チーム山形)	関谷知樹・皆川文子 (山形 チーム山形)
	140歳以上	河村吉夫・太田トクエ (山形 山形クラブ)	大久保宏・山並よし子 (宮城 仙台萩クラブ・仙卓クラブ)	船橋栄吉・山本泰子 (青森 青森ミドルエイジ卓球クラブ)	大久保宏・奈良正子 (宮城 仙台萩クラブ)	伊藤誠二・杉本久美子 (山形 チーム山形)
	150歳以上	八向 眞・八向啓子 (山形 山形城北)	黒田幸彦・宮田絢子 (宮城 仙台萩クラブ・柊クラブ)	黒田幸彦・宮田絢子 (宮城 仙台萩クラブ・柊クラブ)	工藤光正・田中貞子 (青森 十和田熟年卓球クラブ)	高橋幸蔵・田中良子 (山形 山形クラブ)
男子シングルス	40歳以上	斉藤 友彦 (秋田 スカイ倶楽部)	藤原 純一 (岩手 中島設備)	藤原 純一 (岩手 モーモー)	藤原 純一 (岩手 モーモー)	菅野 直喜 (岩手 モーモー)
	50歳以上	佐々木 伸人 (岩手 モーモー)	佐々木 伸人 (岩手 モーモー)	佐々木 伸人 (岩手 モーモー)	佐々木 伸人 (岩手 モーモー)	佐々木 伸人 (岩手 モーモー)
	60歳以上	佐々木 正善 (岩手 宮子かもめクラブ)	森川 正和 (岩手 ベテラン会)	森川 正和 (岩手 ベテラン会)	佐々木 正善 (岩手 宮子かもめクラブ)	斎藤 修司 (岩手 一関クラブ)
	65歳以上	井口 武志 (福島 会津ラージ)	櫻田 晴夫 (青森 十和田熟年卓球クラブ)	櫻田 晴夫 (青森 十和田熟年卓球クラブ)	甚野 道雄 (福島 県北卓友会)	甚野 道雄 (福島 県北卓友会)
	70歳以上	河村 吉夫 (山形 山形クラブ)	山本 光男 (福島 たんぽぽ)	伊藤 昌夫 (福島 TISS)	櫻田 晴夫 (青森 十和田熟年卓球クラブ)	伊藤 昌夫 (福島 TISS)
	75歳以上	赤池 貞臣 (宮城 角田クラブ)	高城 義鉱 (福島 TISS福島)	黒田 幸彦 (宮城 仙台萩クラブ)	高城 義鉱 (福島 TISS)	黒田 幸彦 (宮城 仙台萩クラブ)
	80歳以上	安藤 悟 (岩手 奥州クラブ)	伊藤 哲夫 (宮城 仙台SUNクラブ)	上原 静二 (青森 黒石ラージ)	山口 弘毅 (青森 青森市卓球ベテラン会)	田村 隆三 (秋田 横手クラブ)
女子シングルス	40歳以上	佐々木 直美 (秋田 西卓会)	丸屋 洋子 (青森 山本STC)	工藤 香緒理 (青森 青森卓友会)	渡部 智子 (山形 チーム山形)	石川 文 (岩手 一関クラブ)
	50歳以上	五十嵐 久美子 (山形 あつみクラブ)	小倉 ちゑ (青森 青大あすなろ)	佐々木 清子 (岩手 モーモー)	西山 真知子 (福島 GBいわき)	斎藤 富美子 (宮城 ゼフィルス大河原)
	60歳以上	天野 久子 (宮城 ねんりん仙台)	伊藤 勇子 (秋田 秋田卓球会館)	小倉 ちゑ (青森 青大あすなろ)	鈴木 邦子 (宮城 ゼフィルス大河原)	五十嵐久美子 (山形 あつみクラブ)
	65歳以上	鳥塚 キヌ子 (秋田 秋田卓球会館)	田村 ミサ子 (福島 会津クラブ)	田村 ミサ子 (福島 会津クラブ)	田村 ミサ子 (福島 会津クラブ)	田村 ミサ子 (福島 会津クラブ)
	70歳以上	田崎 朝子 (福島 会津ラージ)	酒井 玲子 (岩手 奥州クラブ)	新井 陽子 (秋田 秋田卓球会館)	鳥塚 キヌ子 (秋田 秋田卓球会館S)	杉本 久美子 (山形 チーム山形)
	75歳以上	遠藤 悦子 (秋田 横手クラブ)	宮田 絢子 (宮城 柊クラブ)	新堀 文子 (岩手 宮古かもめクラブ)	竹谷 京子 (青森 トライアングル青森)	遠藤 せい子 (福島 いわき錦)
	80歳以上	渡辺 ヤス (青森 三沢市卓球協会)	佐藤 恭子 (青森 弘前ラージ)	渡辺 やす (青森 レディース三沢)	保坂 知子 (福島 カトレアクラブ)	久保 規 (青森 八戸市ラージボール卓球協会)

種目		第26回(平成30年) 山形県天童市	第27回(令和元年) 秋田県由利本荘市	第28回(令和2年) 青森県青森市	第29回(令和3年) 青森県青森市	第30回(令和4年) 岩手県北上市
団体1部		チーム山形 (山形)	ゼフィルス大河原A (宮城)	新型コロナ感染症により中止	新型コロナ感染症により中止	さくらクラブ (宮城)
団体2部		秋田卓球会館B&G (秋田)	チーム山形 (山形)			会津クラブ 目黒 山形サクランボ
男子ダブルス	80歳以上	今野 保・斉藤友彦 (秋田 スカイ倶楽部)	冨樫哲弥・矢口 悟 (山形 金丸卓球クラブ)			今野 正・矢作元気 (山形 スマイル会)
	100歳以上	齋藤 均・長谷川直紀 (山形 チーム山形・ASEジャパン)	齋藤 均・長谷川直紀 (山形 チーム山形・ASEジャパン)			山形寿行・斎藤雅也 (青森 水酔会)
	120歳以上	山形寿行・片山浩一 (青森 水酔会)	山形寿行・片山浩一 (青森 水酔会)			今野 保・伊藤 隆 (秋田 スカイ倶楽部)
	130歳以上	櫻田晴夫・早坂俊彦 (青森 十和田熟年卓球クラブ・むつ市卓球協会)	桜田幸雄・菅野正弘 (山形 酒田FC)			櫻田晴夫・三浦 浩 (青森 十和田熟年卓球クラブ)
	140歳以上	小林 榮・笹森慎一 (青森 ねぶた青森)	小林 榮・笹森慎一 (青森 ねぶた青森・五所川原卓球愛好会)			井口武志・福島孝一 (福島 会津クラブ)
	150歳以上	高城義紘・伊藤昌夫 (福島 TISS)	渡部洋一・津田圭一 (福島 会津クラブ)			高城義紘・伊藤昌夫 (福島 TISS)
女子ダブルス	80歳以上					人見仙江・阿部順子 (福島 クラブK・相馬卓球クラブ)
	100歳以上	髙橋美根子・吉田恵里 (山形 スマイル会)	渡部智子・佐藤珠希 (山形 チーム山形)			鈴木三和子・石川 文 (岩手 一関クラブ)
	120歳以上	猪野弘子・鈴木邦子 (宮城 ゼフィルス大河原)	吉岡今子・菊地裕子 (秋田 秋田卓球会館)			髙橋美根子・吉田恵里 (山形 スマイル会)
	130歳以上	村上ふみ・鈴木みち子 (宮城 柊クラブ)	猪野弘子・鈴木邦子 (宮城 ゼフィルス大河原)			猪野弘子・鈴木邦子 (宮城 ゼフィルス大河原)
	140歳以上	田崎朝子・田村ミサ子 (福島 会津クラブ)	田崎朝子・田村ミサ子 (福島 会津クラブ)			髙橋静江・髙橋由紀子 (岩手 北上クラブ)
	150歳以上	佐藤笙子・新井陽子 (秋田 秋田卓球会館)	佐藤笙子・新井陽子 (秋田 秋田卓球会館)			酒井玲子・岩淵文子 (岩手 奥州クラブ)
混合ダブルス	80歳以上	大村慶介・伊藤多津子 (秋田 グリーンワールド・秋田卓球会館)	本間善寛・本間咲子 (山形 鶴陽クラブ)			五十嵐寛之・五十嵐留美 (宮城 さくらクラブ)
	100歳以上	小柳 良・真坂真由美 (山形 酒田FC)	森 正樹・斎藤富美子 (宮城 ゼフィルス大河原)			猿田浩希・宇佐美直美 (秋田 KGクラブ・御野場クラブ)
	120歳以上	斉藤 滋・大島真理子 (宮城 仙台萩クラブ・泉卓友会)	奈良岡克彦・小倉ちゑ (青森 チームナラオカ)			原 健一・田村ミサ子 (福島 日本TI・会津クラブ)
	130歳以上	佐藤忠広・大槻京子 (福島 カトレアクラブ)	斉藤 滋・大島真理子 (宮城 仙台萩クラブ・泉卓友会)			奈良岡克彦・小倉ちゑ (青森 チームナラオカ)
	140歳以上	伊藤誠二・杉本久美子 (山形 チーム山形)	櫻田晴夫・中野誠子 (青森 十和田熟年卓球クラブ)			佐渡谷堅治・伊藤勇子 (秋田 秋田卓球会館)
	150歳以上	加藤正隆・横山侑子 (秋田 秋田卓球会館)	大久保宏・若松和子 (宮城 仙台萩クラブ)			佐藤哲郎・佐藤節子 (福島 福島ラージ・カトレアクラブ)
男子シングルス	40歳以上	大村 慶介 (秋田 グリーンワールド)	五十嵐 寛之 (宮城 さくらクラブ)			猿田 浩希 (秋田 KGクラブ)
	50歳以上	吉野 雅之 (山形 つばさクラブ)	山形 寿行 (青森 水酔会)			濱田 順 (岩手 宮古クラブ)
	60歳以上	板垣 巌 (山形 天童クラブ)	奈良岡 克彦 (青森 チームナラオカ)			佐々木 伸人 (岩手 モーモー)
	65歳以上	甚野 道雄 (福島 県北卓友会)	横田 一郎 (福島 会津クラブ)			斉藤 滋 (宮城 仙台萩クラブ)
	70歳以上	伊藤 誠二 (山形 チーム山形)	伊藤 孝志 (秋田 スカイ倶楽部)			佐々木 正善 (岩手 宮古かもめクラブ)
	75歳以上	小林 榮 (青森 ねぶた青森)	伊藤 昌夫 (福島 TISS)			伊藤 昌夫 (福島 TISS)
	80歳以上	佐藤 喜代司 (福島 相馬卓球クラブ)	髙城 義紘 (福島 TISS)			大久保 宏 (宮城 仙台萩クラブ)
女子シングルス	40歳以上	石川 文 (岩手 一関クラブ)	石川 文 (岩手 一関クラブ)			石川 文 (岩手 一関クラブ)
	50歳以上	斎藤 富美子 (宮城 ゼフィルス大河原)	斎藤 富美子 (宮城 ゼフィルス大河原)			斎藤 富美子 (宮城 ゼフィルス大河原)
	60歳以上	菅原 清子 (岩手 胆沢クラブ)	髙橋 美根子 (山形 スマイル会)			新井 美津江 (福島 カトレアクラブ)
	65歳以上	土井 美枝 (山形 酒田レディース)	田中 千鶴子 (青森 ねぶた青森)			髙橋 美根子 (山形 スマイル会)
	70歳以上	皆川 文子 (山形 チーム山形)	田村 ミサ子 (福島 会津クラブ)			田村 ミサ子 (福島 会津クラブ)
	75歳以上	新井 陽子 (秋田 秋田卓球会館)	若松 和子 (宮城 仙台萩クラブ)			阿部 俊子 (宮城 宮城SPS)
	80歳以上	阿部 ハル子 (山形 大江ラージ)	久保 規 (青森 八戸卓友会)			坂野 洋子 (山形 山形クラブ)

種目		第31回(令和5年) 宮城県仙台市	第32回(令和6年) 青森県青森市	第33回(令和7年) 福島県猪苗代町	第34回(令和8年) 山形県	
団体1部		ゼフィルス大河原A (宮城)	スカイ倶楽部 (秋田)			
団体2部		秋田卓球会館 (秋田)	会津クラブ (福島)			
男子ダブルス	80歳以上	小野宏信・関　大介 (宮城　仙台萩クラブ)	富樫哲弥・矢口　悟 (山形・金丸卓球クラブ)			
	100歳以上	志賀芳雄・木村憲一 (福島　たんぽぽ)	斉藤雅也・藤本昌弘 (青森　水酔会)			
	120歳以上	戸沢浩喜・佐藤弘仁 (秋田　大仙卓連・ｸﾞﾘｰﾝﾜｰﾙﾄﾞ)	神　秀行・内村隆志 (青森　ねぶた青森)			
	130歳以上	齋藤　覚・齋藤　茂 (山形　東根LBC)	片山浩一・山形寿行 (青森　水酔会)			
	140歳以上	熊谷晴彦・下川原　仁 (岩手　ﾗｰｼﾞﾌﾚﾝﾄﾞ岩手)	甚野道雄・横田一郎 (福島　県北卓友会・会津クラブ)			
	150歳以上	高城義紘・伊藤昌夫 (福島　TISS)	大久保宏・斉藤　滋 (宮城　仙台萩クラブ)			
女子ダブルス	80歳以上		田中智恵・中村奈緒子 (青森　神山TTC・黒石卓協)			
	100歳以上	鈴木三和子・石川　文 (岩手　一関クラブ)	斉藤里沙・山崎玲奈 (青森　弘前卓協・黒石卓協)			
	120歳以上	髙橋美根子・吉田恵里 (山形　スマイル会)	鈴木三和子・石川　文 (岩手 一関クラブ)			
	130歳以上	猪野弘子・鈴木邦子 (宮城　ゼフィルス大河原)	中村眞知子・北谷希世子 (青森　ねぶた青森)			
	140歳以上	渡部愛子・佐藤優子 (秋田　秋田卓球会館・チームG&B)	猪野弘子・鈴木邦子 (宮城 ゼフィルス大河原)			
	150歳以上	斎藤恵美子・佐藤　瞳 (福島　TISS)	伊藤節子・松井恵美子 (秋田　ｽｶｲ倶楽部・大曲ｽﾀｰﾏｲﾝ)			
混合ダブルス	80歳以上	遠藤清史・根本和恵 (福島　いわき卓球)	田澤俊之・竹内幸美 (青森　水酔会)			
	100歳以上	森　正樹・斎藤富美子 (宮城　ゼフィルス大河原)	森　正樹・齋藤富美子 (宮城 ゼフィルス大河原)			
	120歳以上	佐々木伸人・佐々木清子 (岩手　モーモー)	工藤豊秀・杉山千鶴代 (青森　チームナラオカ)			
	130歳以上	仁部昭吾・吉岡今子 (秋田　秋田卓球会館)	遠藤　俊一・新室　栄子 (福島　会津クラブ)			
	140歳以上	佐渡谷堅治・伊藤勇子 (秋田　秋田卓球会館)	松橋勝見・清水祥子 (秋田　チーム暖衛)			
	150歳以上	佐藤哲郎・佐藤節子 (福島　福島ラージ・ｶﾄﾚｱｸﾗﾌﾞ)	阿部文男・坂田千雅子 (宮城 ゼフィルス大河原)			
男子シングルス	40歳以上	仲澤　亮平 (秋田　秋田ノースクラブ)	五十嵐寛之 (宮城　さくらクラブ)			
	50歳以上	森　正樹 (宮城　ゼフィルス大河原)	小塩　浩 (福島　N・E・O)			
	60歳以上	佐々木　伸人 (岩手　モーモー)	吉野　雅之 (山形　つばさクラブ)			
	65歳以上	斉藤　滋 (宮城　仙台萩クラブ)	佐藤　正美 (山形　余目クラブ)			
	70歳以上	櫻田　幸雄 (山形　酒田クラブ)	甚野　道雄 (福島　県北卓友会)			
	75歳以上	佐藤　康則 (宮城　イースタンクラブ)	安部　貞一 (秋田　北欧ラージ卓球愛好会)			
	80歳以上	大久保　宏 (宮城　仙台萩クラブ)	津田　圭一 (福島　会津クラブ)			
女子シングルス	40歳以上	山崎　玲奈 (青森　神山TTC)	斉藤　里沙 (青森　弘前卓球協会)			
	50歳以上	佐藤　とし子 (岩手　北上クラブ)	石川　文 (岩手　一関クラブ)			
	60歳以上	新井　美津江 (福島　福島ラージ)	齋藤冨美子 (宮城　ゼフィルス大河原)			
	65歳以上	五十嵐　久美子 (山形　あつみクラブ)	鈴木　邦子 (宮城　ゼフィルス大河原)			
	70歳以上	田村　ミサ子 (福島　会津クラブ)	田中千鶴子 (青森　ねぶた青森)			
	75歳以上	伊藤　節子 (秋田　スカイ倶楽部)	伊藤　節子 (秋田　スカイ倶楽部)			
	80歳以上	田崎　朝子 (福島　会津クラブ)	田崎　朝子 (福島 会津クラブ)			

第32回東北ラージボール卓球大会　上位入賞者

R6・9・6～9・8　青森県　新青森県総合運動公園（マエダアリーナ）

種目		優勝	準優勝	第3位	第3位
団体	1部	スカイ倶楽部 （秋田）	ゼフィルス大河原A （宮城）	水酔会 （青森）	一関クラブ （岩手）
	2部	会津クラブ （福島）	ねぶた青森A （青森）	チームナラオカ （青森）	秋田卓球会館 （秋田）
男子ダブルス	80歳以上	富樫　哲弥・矢口　悟 （山形・金丸卓球クラブ）			
	100歳以上	斉藤　雅也・藤本　昌弘 （青森　水酔会）			
	120歳以上	神　秀行・内村　隆志 （青森　ねぶた青森）	千田　司・菊地　祐 （岩手　奥州クラブ・モーモー）		
	130歳以上	片山　浩一・山形　寿行 （青森　水酔会）	室瀬　哲之・坂本　芳博 （青森　むつ木曜クラブ）		
	140歳以上	甚野　道雄・横田　一郎 （福島　県北卓友会・会津クラ	櫻田　晴夫・三浦　浩 （青森　十和田熟年卓球クラ		
	150歳以上	大久保　宏・斉藤　滋 （宮城　仙台萩クラブ）	石川　進一・泉　博 （秋田　スカイ倶楽部・泉卓球		
女子ダブルス	80歳以上	田中　智恵・中村　奈緒子 （青森　神山TTC・黒石市卓球			
	100歳以上	斉藤　里沙・山崎　玲奈 （青森　弘前卓球協会・黒石市	長内　志津子・工藤　和佳子 （青森　水酔会）		
	120歳以上	鈴木　三和子・石川　文 （岩手　一関クラブ）			
	130歳以上	中村　眞知子・北谷　希世子 （青森　ねぶた青森）	土田　ユキ子・鈴木　律子 （秋田　うご卓さくら）		
	140歳以上	鈴木　邦子・猪野　弘子 （宮城　ゼフィルス大河原）	髙橋　静江・髙橋　由紀子 （岩手　北上クラブ）		
	150歳以上	伊藤　節子・松井　恵美子 （秋田　スカイ倶楽部・大曲ス	成田　タエ子・木村　協子 （青森　五所川原卓愛会）		
混合ダブルス	80歳以上	田澤　俊之・竹内　幸美 （青森　水酔会）	仲澤　亮平・成田　真美 （秋田　秋田ノースクラブ）		
	100歳以上	森　正樹・斎藤　冨美子 （宮城　ゼフィルス大河原）	出貝　雅彦・米山　悠子 （青森　湊クラブ・個人）	今野　保・髙橋　かおる （秋田　スカイ倶楽部）	三上　泰世・小野　ルミ子 （青森　NST）
	120歳以上	工藤　豊秀・杉山　千鶴代 （青森　チームナラオカ）	小野寺　芳・佐々木　直美 （秋田　チームG&B）	吉野　雅之・菊地　明美 （山形　つばさクラブ）	髙橋　寿・八巻　美和子 （宮城　イースタンクラブ）
	130歳以上	遠藤　俊一・新室　栄子 （福島　会津クラブ）	太田　昭博・北林　久美子 （秋田　秋田ノースクラブ）	宮野　次生・奥山　美紀 （山形　KTY栄光）	伊藤　隆・鎌田　多美子 （秋田　スカイ倶楽部・チームG
	140歳以上	松橋　勝見・清水　祥子 （秋田　チーム暖衛）	仁部　昭吾・吉岡　今子 （秋田　秋田卓球会館）	安部　貞一・佐藤　芳子 （秋田　北欧ラージ・秋田ノー	岩崎　伸三・鹿内　妙子 （青森　TMC）
	150歳以上	阿部　文雄・坂田　千雅子 （宮城　ゼフィルス大河原）	佐渡谷　堅治・佐藤　笙子 （秋田　秋田卓球会館）	小笠原　貞朝・小笠原　昭子 （秋田　北欧マスターズ）	飯塚　恒三・宇野　啓子 （青森　がんばフォーエバー）
男子シングルス	40歳以上	五十嵐　寛之 （宮城　さくらクラブ）	矢口　悟 （山形　金丸卓球クラブ）	小野　宏信 （宮城　仙台萩クラブ）	大村　慶介 （秋田　グリーンワールド）
	50歳以上	小塩　浩 （福島　N・E・O）	今野　保 （秋田　スカイ倶楽部）	神山　昌太郎 （青森　神山TTC）	富樫　哲弥 （山形　金丸卓球クラブ）
	60歳以上	吉野　雅之 （山形　つばさクラブ）	佐藤　弘仁 （秋田　ゴスパル）	千田　司 （岩手　奥州クラブ）	太田　昭博 （秋田　秋田ノースクラブ）
	65歳以上	佐藤　正美 （山形　余目クラブ）	斉藤　滋 （宮城　仙台萩クラブ）	神山　義弘 （岩手　盛岡卓親会）	伊藤　隆 （秋田　スカイ倶楽部）
	70歳以上	甚野　道雄 （福島　県北卓友会）	小山内　春巳津 （青森　ねぶた青森）	室瀬　哲之 （青森　むつ木曜クラブ）	宮野　次生 （山形　KTY栄光）
	75歳以上	安部　貞一 （秋田　北欧ラージ卓球愛好	泉　博 （秋田　泉卓球センター）	一関　国雄 （秋田　チームG&B）	寺山　正夫 （青森　ねぶた青森）
	80歳以上	津田　圭一 （福島　会津クラブ）	大久保　宏 （宮城　仙台萩クラブ）	大嶋　豊實 （青森　むつ木曜クラブ）	山内　冨裕 （青森　五所川原卓愛会）
女子シングルス	40歳以上	斉藤　里沙 （青森　弘前卓球協会）	田中　智恵 （青森　神山TTC）		
	50歳以上	石川　文 （岩手　一関クラブ）	佐々木　直美 （秋田　チームG&B）	山口　真紀 （青森　MTC）	奥山　美紀 （山形　KTY栄光）
	60歳以上	斎藤　冨美子 （宮城　ゼフィルス大河原）	杉山　千鶴代 （青森　チームナラオカ）	門脇　春美 （山形　余目クラブ）	奥山　美樹 （山形　東根LBC）
	65歳以上	鈴木　邦子 （宮城　ゼフィルス大河原）	小倉　ちゑ （青森　チームナラオカ）	樋口　彰子 （青森　五所川原卓愛会）	葛西　由利子 （青森　弘前ラージ）
	70歳以上	田中　千鶴子 （青森　ねぶた青森）	猪野　弘子 （宮城　ゼフィルス大河原）	工藤　眞理子 （青森　弘前ラージ）	東　恵子 （青森　十和田熟年卓球クラ
	75歳以上	伊藤　節子 （秋田　スカイ倶楽部）	直井　ゆきよ （青森　ねぶた青森）	中村　眞知子 （青森　ねぶた青森）	山田　信子 （青森　沖館新卓球クラブ）
	80歳以上	田崎　朝子 （福島　会津クラブ）	小笠原　昭子 （秋田　北秋マスターズ）		

健康と笑顔をお届けします。
冠婚葬祭ギフトならおくりもの上手

株式会社
高正
たかしょう

福島市方木田字吉ノ内四―一
☎ 〇二四（五三九）六六一一
takashou2014
@aurora.ocn
.ne.jp

歓迎　第３３回東北ラージボール卓球大会

福島県ラージボール卓球協会

会長	佐藤敏夫		
副会長	高宮　定	大槻力也	田村ミサ子
県北支部長	高島広正		
会津支部長	田村ミサ子		
いわき支部長	齋藤健二		
県中支部長	高宮　定		
相双支部長	中江義昭		
事務局長	大槻力也		
事務局次長	森　政治		
会計	小針三枝子		
理事	菅原慎一	鈴木久美子	佐藤忠広
	橋本道春	横山　透	安齋　薫
	内堀早苗	玉應トミ子	山崎秀樹
	宇佐美吉男	小林玲子	千葉美智子
	横田一郎	遠藤俊一	小塩　浩
	志賀みゑ子	水谷　修	新室栄子
	葛西伸行	橋本卓央	安斎昌子
監査	須藤あや子	本田加代子	

歓迎　第３３回東北ラージボール卓球大会

猪苗代町卓球協会

顧問	佐藤　一	山本一彦
会長	渡部秀寿	
理事長	猪俣裕一	

歓　迎

第３３回東北ラージボール卓球大会

県　北　卓　球　協　会

選手皆様のご健闘をお祈りいたします

会　　長	二木康視
副会長	三品勝幸　木村康夫
	菊地千恵子　桑原勝人
理事長	甚野道雄
副理事長	佐藤吉成
事務局	安原大輔
会　　計	横山孝一
強化部長	佐藤　潤
強化副部長	北澤侑子

歓迎　第33回東北ラージボール卓球大会

会津卓球協会

会長	矢嵐哲
副会長	五十嵐雄津
副会長	佐瀬禎子
副会長	田崎朝寿
副会長	渡部秀徳
副会長	須藤正子
副会長	田村ミサ二
副会長兼理事長	五十嵐修一
副理事長	猪俣裕郎
副理事長	落合伸一人
副理事長	中山風代
会計	菊地美智子
事務局長	千葉清一
強化部長	加藤憲郎
ラージボール部長	横田一郎
日中交流部長	津田圭一

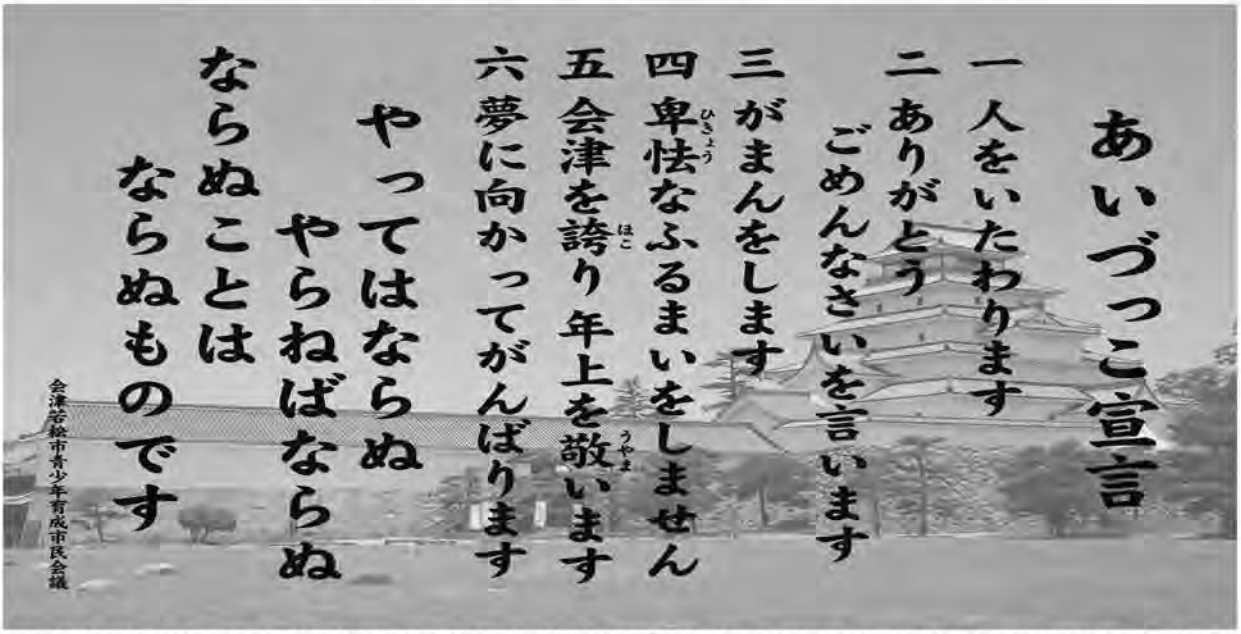

第33回東北ラージボール卓球大会　タイムテーブル

1日目 9月5日(金)

コート	11:45	12:00	12:20	12:40	13::00	13:20	13:40	14:00	14:30	15:00	15:30	16:00	16:30	コート
1	開始式	団体2部 1Gリーグ　3チーム 2-3　1-3　1-2					集計作業	決勝T 1回戦 101	決勝T 2回戦 201	決勝T 3回戦 301	決勝T 準決勝 401			1
2														2
3														3
4		団体2部 2Gリーグ　3チーム 2-3　1-3　1-2												4
5														5
6										決勝T 3回戦 302				6
7		団体2部 3Gリーグ　3チーム 2-3　1-3　1-2						決勝T 2回戦 202						7
8														8
9														9
10														10
11		団体2部 4Gリーグ　3チーム 2-3　1-3　1-2						決勝T 2回戦 203						11
12														12
13														13
14		団体2部 5Gリーグ　3チーム 2-3　1-3　1-2								決勝T 3回戦 303	決勝T 準決勝 402	決勝T 決勝 501		14
15								決勝T 2回戦 206						15
16														16
17		団体2部 6Gリーグ　3チーム 2-3　1-3　1-2												17
18								決勝T 2回戦 207						18
19														19
20														20
21		団体2部8Gリーグ　3チーム 2-3　1-3　1-2								決勝T 3回戦 304				21
22														22
23								決勝T 1回戦 102	決勝T 2回戦 204					23
24		団体2部 9Gリーグ　3チーム 2-3　1-3　1-2												24
25														25
26														26
27		団体2部 10Gリーグ　3チーム 2-3　1-3　1-2												27
28														28
29														29
30														30

101	開始式	団体2部　7Gリーグ 4チーム6試合 1-4　2-3　1-3　2-4　3-4 1-2					集計作業	決勝T 1回戦 103	決勝T 2回戦 205					101
102														102
103														103
104														104
105														105
106		※　開会式はメインアリーナにて受けて下さい												106
107														107
108								決勝T 1回戦 104	決勝T 2回戦 208					108
109														109
110														110
111														111
112														112
113														113
114														114
コート	11:45	12:00	12:20	12:40	13::00	13:20	13:40	14:00	14:30	15:00	15:30	16:00	16:30	コート

2日目 9月6日(土)　　第33回東北ラージボール卓球大会　タイムテーブル

コート	9:00	9:20	9:40	10:00	10:20	10:40	11:00	11:20	11:40	12:00	12:20	12:40	13:00	13:20	13:40	14:00	14:30	15:00	15:30	16:00	コート
1	開会式	団体1部2Gリーグ 3チーム 2-3 1-3 1-2					男子D120 5組リーグ＝2台						団体1部決勝T 101	団体1部準決勝 201	団体1部決勝 301	男D80決T101	男D80決T102		男D80決勝201		1
2																男D100決T101	男D100決T102	男D100決勝201			2
3							男D130 1G(3組)			男D130 3G(3組)						男D130決T101	男D130決T201	男D130決T202	男D130準決301		3
4							男D130 2G(3組)			男D130 5G(3組)						男D130決T102	男D130決T203	男D130決T204	男D130準決302	男D130決勝401	4
5							男D130 4G(4組)										男D140準決201				5
6																男D140決T101	男D140準決202	男D140決勝301			6
7		男D150 1G(3組)					女子D120 5組リーグ＝2台						団体1部決勝T 102	団体1部準決勝 202		男D140決T102	男D150準決201				7
8		男D150 2G(3組)					子D140 1G(4組)								男D150決T101	男D150決T102	男D150準決202	男D150決勝301			8
9		男D150 3G(3組)					男D140 2G(3組)								男D150決T103	男D150決T104	女D130準決201				9
10		男D150 4G(3組)					男D140 3G(4組)										女D130準決202	女D130決勝301			10
11		団体1部 1Gリーグ 1-4 (相互審判)		団体1部 1Gリーグ 1-3 (相互審判)		団体1部 1Gリーグ 1-2 (相互審判)	男D100 1G(3組)			男D100 2G(3組)					女D150決T101	女D130決T101	女D150準決201				11
12							女D100 1G(3組)			女D100 2G(3組)						女D130決T102	女D150準決202	女D150決勝301			12
13							男D80 1G(3組)			男D80 2G(3組)					女D150決T103	女D140決T101	女D140決T201	女D140決T202	女D140準決301	女D140決勝401	13
14		団体1部 1Gリーグ 2-3 (相互審判)		団体1部 1Gリーグ 2-4 (相互審判)		団体1部 31Gリーグ 3-4 (相互審判)										女D140決T102	女D140決T204	女D140決T203	女D140準決302		14
15							女D130 1G(4組)									女D150決T102					15
16							女D130 3G(4組)									女D150決T104					16
17		女D150 1G(3組)					女D130 2G(3組)									混D130決T101	混D130決T201	混D130決T301	混D130準決401		17
18		女D150 2G(4組)					混D120 2G(4組)									混D130決T102	混D130決T203	混D130決T302		混D130決勝501	18
19		女D150 3G(4組)					混D120 4G(4組)									混D130決T103	混D130決T204	混D130決T303	混D130準決402		19
20		女D150 4G(3組)					混D130 1G(3組)			混D120 1G(3組)						混D130決T104	混D130決T205	混D130決T304			20
21		団体1部 3Gリーグ 1-4 (相互審判)		団体1部 3Gリーグ 1-3 (相互審判)		団体1部 3Gリーグ 1-2 (相互審判)	混D130 2G(3組)			混D120 3G(3組)						混D130決T105	混D130決T206				21
22							混D130 3G(3組)			混D120 5G(3組)						混D130決T106	混D130決T208				22
23							混D130 4G(3組)			混D100 1G(3組)						混D130決T202	混D130決T207				23
24		団体1部 3Gリーグ 2-3 (相互審判)		団体1部 3Gリーグ 2-4 (相互審判)		団体1部 3Gリーグ 3-4 (相互審判)	混D130 5G(3組)			混D100 2G(3組)						混D140決T101	混D140決T201	混D140決T301	混D140準決401	混D140決勝501	24
25							混D130 6G(3組)			混D100 3G(3組)						混D140決T102	混D140決T208	混D140決T302			25
26							混D130 7G(3組)			混D100 4G(3組)						混D140決T202	混D140決T207	混D140決T303	混D140準決402		26
27							混D130 9G(3組)			混D100 5G(3組)						混D140決T203	混D140決T204	混D140決T304			27
28							混D130 10G(3組)			混D80 1G(3組)						混D140決T205	混D140決T206				28
29							混D130 11G(3組)			混D80 2G(3組)						混D80決T101	混D80決T102	混D80決勝201			29
30							混合D130 8G(4組)									女D100決T101	女D100決T102	女D100決勝201			30

101	開会式	混D150 1G(3組)					女D140 1G(3組)								混D150決T101	混D150決T201	混D150準決301	混D150決勝401			101
102		混D150 2G(3組)					女D140 2G(3組)								混D150決T102	混D150決T202	混D150準決302				102
103		混D150 3G(3組)					女D140 3G(3組)								混D150決T103	混D150決T203					103
104		混D150 4G(3組)					女D140 4G(3組)								混D150決T104	混D150決T204	混D100決T201	混D100決T202	混D100準決301	混D100決勝401	104
105		混D150 6G(3組)					女D140 5G(3組)									混D100決T101					105
106		混D150 5G（4組）					混D140 1G(3組)									混D100決T102	混D100決T204	混D100決T203	混D100準決302		106
107							混D140 2G(3組)														107
108							混D140 3G(3組)									混D120決T101	混D120決T201	混D120決T202	混D120準決301	混D120決勝401	108
109							混D140 4G(3組)									混D120決T102	混D120決T204	混D120決T203	混D120準決302		109
110							混D140 5G(3組)														110
111							混D140 6G(3組)														111
112							混D140 7G(3組)														112
113							混D140 8G(3組)														113
114							混D140 9G(3組)														114
コート	9:00	9:20	9:40	10:00	10:20	10:40	11:00	11:20	11:40	12:00	12:20	12:40	13:00	13:20	13:40	14:00	14:30	15:00	15:30	16:00	コート

３日目　９月７日(日)　　第３３回東北ラージボール卓球大会　タイムテーブル

コート	9:00	9:20	9:40	10:00	10:20	10:40	11:00	11:20	11:40	12:00	12:20	12:40	13:00	13:20	13:40	14:00	コート
1	男子S40　１G			男S40　3G			男S40決勝T101	男S40決勝T201	男子S40準決３01	男S40決勝401	男S50決勝T201	男S50決勝T205	男S50決勝T301	男S50準決401	男S50決勝501		1
2	男子S40　2G			男S40　5G			男S40決勝T102	男S40決勝T204			男S50決勝T202	男S50決勝T206	男S50決勝T302				2
3	男S40　4G(４人)						男S40決勝T202	男S40決勝T203	男S40準決３02	男S50決勝T101	男S50決勝T203	男S50決勝T207	男S50決勝T303	男S50準決402			3
4	男子S50　１G			男子S50　４G			男S65　１G			男S５0決勝T102	男S50決勝T204	男S50決勝T208	男子50決勝T304				4
5	男子S50　2G			男子S50　5G			男S65　2G			男S60決勝T101	男S60決勝T105	男S60決勝T201	男子60準決T301	男子S60決勝401			5
6	男子S50　3G(４人)						男S65　3G			男S60決勝T102	男S60決勝T106	男S60決勝T202					6
7	男子S50　6G			男子S50　８G			男S65　4G			男S60決勝T103	男S60決勝T107	男S60決勝T203	男S60準決T302				7
8	男子S50　７G			男子S50　９G			男S65　5G			男S60決勝T104	男S60決勝T108	男S60決勝T204					8
9	男子S60　１G			男子S60　５G			男S65　6G			男S65決勝T101	男S65決勝T108	男S65決勝T201	男S65決勝T205	男S65決勝T301	男S65準決401	男S65決勝501	9
10	男子S60　２G			男子S60　6G			男S65　7G			男S65決勝T102	男S65決勝T109	男S65決勝T202	男S65決勝T206	男S65決勝T302			10
11	男子S60　3G			男子S60　7G			男S65　8G			男S65決勝T103	男S65決勝T110	男S65決勝T203	男S65決勝T207	男S65決勝T303	男S65準決402		11
12	男子S60　4G			男子S60　8G			男S65　9G			男S65決勝T104	男S65決勝T111	男S65決勝T204	男S65決勝T208	男S65決勝T304			12
13	男子S70　1G			男子S70　7G			男S65　10G			男S65決勝T105	男S65決勝T112						13
14	男子S70　2G			男子S70　8G			男S65　11G			男S65決勝T106	男S65決勝T113						14
15	男子S70　3G			男子S70　9G			男S65　12G			男S65決勝T107	男S65決勝T114	男S70決勝T201	男S70決勝T205	男S70決勝T301	男S70準決401	男S70決勝501	15
16	男子S70　4G			男子S70　10G			男S65　13G			男S70決勝T101	男S70決勝T102	男S70決勝T202	男S70決勝T206	男S70決勝T302			16
17	男子S70　5G			男子S70　11G			男S65　14G			男S70決勝T103	男S70決勝T104	男S70決勝T203	男S70決勝T207	男S70決勝T303	男S70準決402		17
18	男子S70　6G			男子S70　12G			男S65　15G			男S70決勝T106	男S70決勝T105	男S70決勝T204	男S70決勝T208	男S70決勝T304			18
19	女子S65　１G			女子S65　6G						男S70決勝T108	男S70決勝T107						19
20	女子S65　2G			女子S65　7G			男子S75　１G			男S75決勝T101	男S75決勝T105	男S75決勝T201	男S75決勝T203	男S75準決301	男S75決勝401		20
21	女子S650　3G			女子S65　8G			男子S75　２G			男S75決勝T102	男S75決勝T106	男S75決勝T202	男S75決勝T204				21
22	女子S65　4G			女子S65　9G			男子S75　3G			男S75決勝T103	男S75決勝T107			男S75準決302			22
23	女子S65　5G			女子S65　10G			男子S75　4G			男S75決勝T104	男S75決勝T108	女S65決勝T201	女S65決勝T205	女S65決勝T301	女S65準決401	女S65決勝501	23
24	男子S80　１G			男子S80　４G			男子S75　5G			女S65決勝T101	女S65決勝T103	女S65決勝T202	女S65決勝T206	女S65決勝T302			24
25	男子S80　2G			男子S80　６G			男子S75　6G			女S65決勝T102	女S65決勝T104	女S65決勝T203	女S65決勝T207	女S65決勝T303	女S65準決402		25
26	男子S80　3G						男子S75　7G			女S50決勝T101	女S50決勝T201	女S65決勝T204	女S65決勝T208	女S65決勝T304			26
27	男子S80　5G(４人)						男子S75　8G			女子50決勝T102	女S50決勝T202	女S50準決301	女S50決勝401				27
28										女S50決勝T103	女S50決勝T203	女S50準決302					28
29	女子S40　1G(４人)						女S40決勝T101	女S40決勝T102	女S40決勝201	女S50決勝T104	女S50決勝T204	女S80決勝T201	女S80決勝T203	女S80準決301	女S80決勝401		29
30	女子S40　2G(４人)									女S80決勝T101	女S80決勝T102	女S80決勝T202	女S80決勝T204	女S80準決302			30
101	女子S70　１G			女子S70　6G			女子S50　１G			男S80決勝T101	男S80決勝T103	男S80決勝T201	男S80決勝T203	男S80準決301	男S80決勝401		101
102	女子S70　２G			女子S70　7G			女子S50　2G			男S80決勝T104	男S80決勝T102	男S80決勝T202	男S80決勝T204	男S80準決302			102
103	女子S70　3G			女子S70　9G			女子S50　3G			女S60決勝T101	女S60決勝T105	女S60決勝T201	女S60準決301	女S60決勝401			103
104	女子S70　4G			女子S70　10G			女子S50　4G			女S60決勝T102	女S60決勝T106	女S60決勝T202					104
105	女子S70　５G			女子S70　11G			女子S50　5G			女S60決勝T103	女S60決勝T107	女S60決勝T203	女S60準決302				105
106	女子S70　8G(４人)						女子S50　6G			女S60決勝T104	女S60決勝T108	女S60決勝T204					106
107	女子S75　１G			女子S75　５G			女子S60　1G			女S70決勝T101	女S70決勝T102	女S70決勝T202		女S70決勝T301	女S70準決401	女S70決勝501	107
108	女子S75　２G			女子S75　6G			女子S60　2G			女S70決勝T103	女S70決勝T204	女S70決勝T201	女S70決勝T203	女S70決勝T302			108
109	女子S75　3G			女子S75　7G			女子S60　3G			女S70決勝T104	女S70決勝T205	女S70決勝T207	女S70決勝T208	女S70決勝T303	女S70準決402		109
110	女子S75　4G			女子S75　8G			女子S60　4G			女S70決勝T106	女S70決勝T105	女S70決勝T206		女S70決勝T304			110
111	女子S80　１G			女子S80　4G			女子S60　5G			女S75決勝T101	女S75決勝T105	女S75決勝T201					111
112	女子S80　２G			女子S80　5G			女子S60　6G			女S75決勝T102	女S75決勝T106	女S75決勝T202	女S75準決301	女S75決勝４01			112
113	女子S80　3G						女子S60　7G			女S75決勝T103	女S75決勝T107	女S75決勝T203					113
114							女子S60　8G			女S75決勝T104	女S75決勝T108	女S75決勝T204	女S75準決302				114
コート	9:00	9:20	9:40	10:00	10:20	10:40	11:00	11:20	11:40	12:00	12:20	12:40	13:00	13:20	13:40	14:00	コート

歓　迎

令和７年度
第３３回東北ラージボール卓球大会

選手皆様のご健闘をお祈りいたします

一般社団法人福島県卓球協会

会　　長　齋藤一美
副 会 長　三品勝幸　佐藤敏夫　入谷みちこ　齋藤恵美子
　　五十嵐修二
理 事 長　五十嵐修二
副理事長　武田和久　鈴木重之
事務局長　落合伸一郎
会　　計　荒井弘行
理　　事　甚野道雄　向井隆一　鈴木栄喜　原　　晃
　　五十嵐毅　田久二三男　須藤正徳
監　　事　田中博之　助川利夫　海老原篤

名誉役員

名誉会長　深谷秀三
顧　　問　二木康視　平石家治　伊藤秀行　渡部洋一
　　影山　澄　北澤　宏　薄井充良　武田勇治
　　雨澤哲弘
支 部 長　二木康視　深谷秀三　小泉直人　雨澤哲弘
　　菅野淳一　五十嵐哲矢